PROFESSIONAL LOUDSPEAKERS

10FE330

10" - 250 W - 92 dB - 8 Ohm

标称规格

公称直径	250 mm (10 in)
整体直径	260 mm (10.24 in)
螺孔安装直径	246 mm (9.69 in)
音箱开孔直径	233 mm (9.17 in)
深度	110 mm (4.33 in)
底盆厚度	7 mm (0.28 in)
净重	**3.47 kg (7.7 lb)**
包装 (纸盒独立包装)	282 x 280 x 155 mm (11.1 x 11.0 x 6.10 in)
装运重量	4.0 kg (8.8 lb)

零件序列 (P/N)

簧片端子 - 8 Ohm 阻抗版本	02504373

注:

(1) 根据 AES 2-1984 Rev. 2003 进行的2小时测试报告

(2) 比额定功率高出3dB的最大功率

(3) NBR 合成橡胶丁腈乳胶）

(4) 线性冲程=［(绕线深度 － 磁隙深度)/2］+（磁隙深度/3）

(5) 永久损坏前的最大冲程

技术参数

额定阻抗	8 Ohm
最小阻抗	6.1 Ohm
AES额定功率 **(1)**	250 W
最大功率 (2)	**500 W**
灵敏度(1W/1m)	**92 dB**
频率范围	35÷4000 Hz
音圈直径	**52 mm (2.05 in)**
音圈线材	铝
口径材料	玻璃纤维
音圈深度	19.3 mm (0.76 in)
磁体缝隙深度	**8 mm (0.31 in)**
磁通密度	1.1 T
磁体	铁磁环
盆架材质	钢
解调	无
纸盆折环 **(3)**	半圈折环
单元充气净容量	1.4 dm^3 (0.049 ft^3)
单元弹波	1x 可变高波

各种梯勒小参数

Fs - 谐振点效率	35 Hz
Re - 直流阻抗	5.3 Ohm
Qes - 扬声器的电品质因数值	0.43
Qms - 扬声器的机械品质因数值.	6.7
Qts - 扬声器的总品质因数值.	0.40
Vas - 喇叭的有效容积	72.4 dm^3 (2.56 ft^3)
Sd - 振动面积	382 cm^2 (59.21 in^2)
Xmax - 最大位移 **(4)**	8.32 mm
Xdamage - 振幅峰值 **(5)**	13.6 mm
Mms - 振动质量	58.2 g
Bl - 磁力	12.6 N/A
Le - 单元电感值	1.1 mH
Mmd - 有效质量	49.8 g
Cms - 力顺	0.36 mm/N
Rms - 机械力阻	1.9 kg/s
Eta Zero	0.70 %
EBP - 效率带宽积	82 Hz

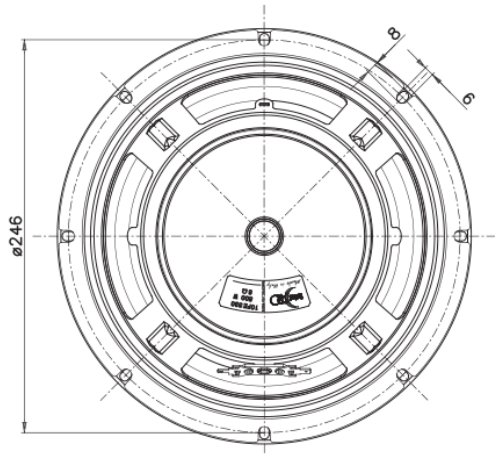

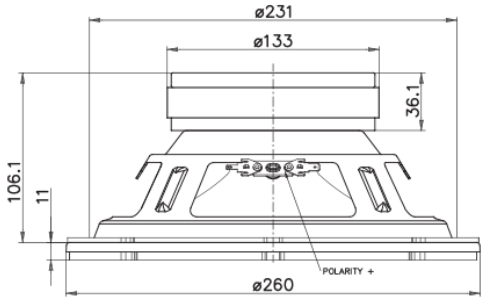

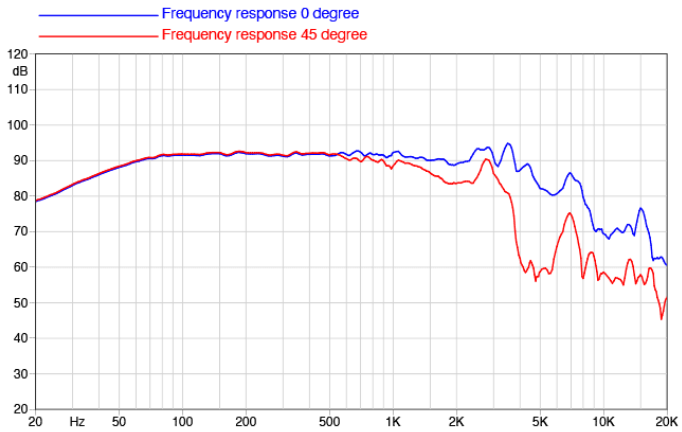

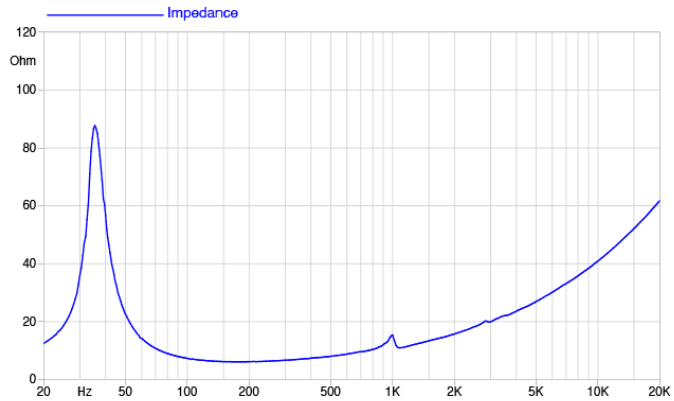

©Copyright 2025 **Faital S.p.A.** • 所有权利全部保留.