PROFESSIONAL LOUDSPEAKERS

# 10FE300

10" - 250 W - 94 dB - 4 Ohm

## 标称规格

| | |
|---|---|
| 公称直径 | 250 mm (10 in) |
| 整体直径 | 260 mm (10.24 in) |
| 螺孔安装直径 | 246 mm (9.69 in) |
| 音箱开孔直径 | 233 mm (9.17 in) |
| 深度 | 110 mm (4.33 in) |
| 底盆厚度 | 7 mm (0.28 in) |
| **净重** | **3.2 kg (7.1 lb)** |
| 包装<br>(纸盒独立包装) | 282 x 280 x 155 mm<br>(11.1 x 11.0 x 6.10 in) |
| 装运重量 | 3.7 kg (8.2 lb) |

## 零件序列 (P/N)

| | |
|---|---|
| 簧片端子 - 4 Ohm 阻抗版本 | 02504357 |

**注:**

**(1)** 根据 AES 2-1984 Rev. 2003 进行的2小时测试报告
**(2)** 比额定功率高出3dB的最大功率
**(3)** 涤棉使用
**(4)** 线性冲程=［(绕线深度 － 磁隙深度)/2］+（磁隙深度/3）
**(5)** 永久损坏前的最大冲程

## 技术参数

| | |
|---|---|
| 额定阻抗 | 4 Ohm |
| 最小阻抗 | 3.5 Ohm |
| AES额定功率 **(1)** | 250 W |
| **最大功率 (2)** | **500 W** |
| **灵敏度(1W/1m)** | **94 dB** |
| 频率范围 | 50÷4000 Hz |
| **音圈直径** | **52 mm (2.05 in)** |
| 音圈线材 | 铝 |
| 口径材料 | 玻璃纤维 |
| 音圈深度 | 13.6 mm (0.54 in) |
| **磁体缝隙深度** | **8 mm (0.31 in)** |
| 磁通密度 | 1.1 T |
| 磁体 | 铁磁环 |
| 盆架材质 | 钢 |
| 解调 | 无 |
| 纸盆折环 **(3)** | 三折环 |
| 单元充气净容量 | 1.25 dm^3 (0.044 ft^3) |
| 单元弹波 | 1x 可变高波 |

## 各种梯勒小参数

| | |
|---|---|
| Fs - 谐振点效率 | 50 Hz |
| Re - 直流阻抗 | 3.3 Ohm |
| Qes - 扬声器的电品质因数值 | 0.41 |
| Qms - 扬声器的机械品质因数值. | 10.8 |
| Qts - 扬声器的总品质因数值. | 0.39 |
| Vas - 喇叭的有效容积 | 49.0 dm^3 (1.73 ft^3) |
| Sd - 振动面积 | 358 cm^2 (55.49 in^2) |
| Xmax - 最大位移 **(4)** | 5.47 mm |
| Xdamage - 振幅峰值 **(5)** | 16.7 mm |
| Mms - 振动质量 | 37.0 g |
| Bl - 磁力 | 9.7 N/A |
| Le - 单元电感值 | 0.45 mH |
| Mmd - 有效质量 | 29.3 g |
| Cms - 力顺 | 0.27 mm/N |
| Rms - 机械力阻 | 1.1 kg/s |
| Eta Zero | 1.46 % |
| EBP - 效率带宽积 | 123 Hz |

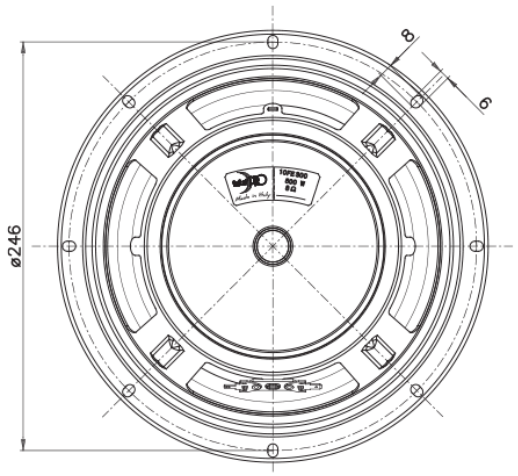


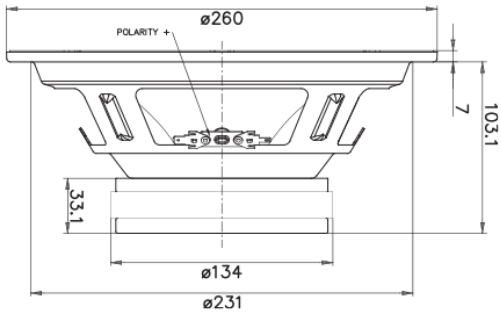


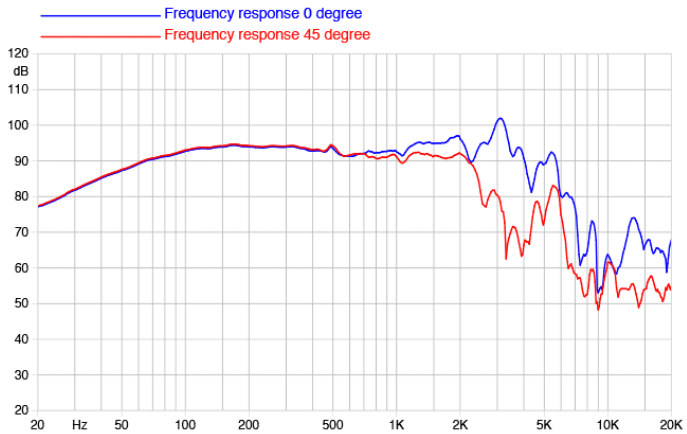


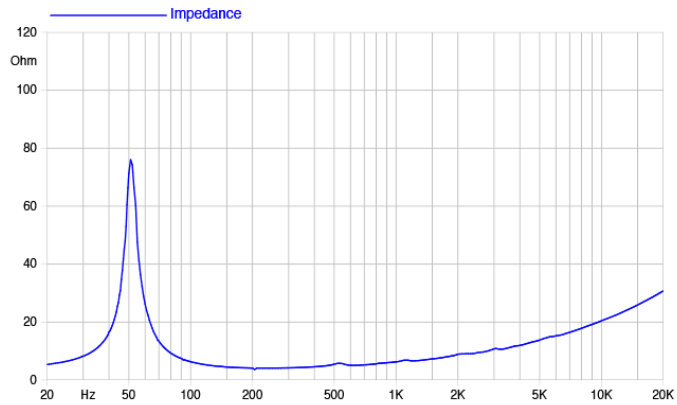



©Copyright 2026 **Faital S.p.A.** • 所有权利全部保留.