faital PRO PROFESSIONAL LOUDSPEAKERS

8FE400

8" - 200 W - 96 dB - 8 Ohm



标称规格

公称直径	200 mm (8 in)
整体直径	209 mm (8.23 in)
螺孔安装直径	197 mm (7.76 in)
音箱开孔直径	183 mm (7.20 in)
深度	96 mm (3.78 in)
底盆厚度	7 mm (0.28 in)
净重	**2.78 kg (6.1 lb)**
包装 (纸盒独立包装)	227 x 224 x 113 mm (8.93 x 8.81 x 4.44 in)
装运重量	2.95 kg (6.5 lb)

零件序列 (P/N)

簧片端子 - 8 Ohm 阻抗版本	02004386

注:

(1) 根据 AES 2-1984 Rev. 2003 进行的2小时测试报告
(2) 比额定功率高出3dB的最大功率
(3) 涤棉使用
(4) 线性冲程=［(绕线深度 - 磁隙深度)/2］+（磁隙深度/3)
(5) 永久损坏前的最大冲程

技术参数

额定阻抗	8 Ohm
最小阻抗	6.2 Ohm
AES额定功率 **(1)**	200 W
最大功率 (2)	**400 W**
灵敏度(1W/1m)	**96 dB**
频率范围	100÷6000 Hz
音圈直径	**44 mm (1.73 in)**
音圈线材	铝
口径材料	铝
音圈深度	12.2 mm (0.48 in)
磁体缝隙深度	**8 mm (0.31 in)**
磁通密度	1.10 T
磁体	铁磁环
盆架材质	钢
解调	无
纸盆折环 **(3)**	三折环
单元充气净容量	0.9 dm^3 (0.032 ft^3)
单元弹波	1x 恒定高波

各种梯勒小参数

Fs - 谐振点效率	100 Hz
Re - 直流阻抗	5 Ohm
Qes - 扬声器的电品质因数值	0.58
Qms - 扬声器的机械品质因数值.	5.3
Qts - 扬声器的总品质因数值.	0.53
Vas - 喇叭的有效容积	9.4 dm^3 (0.33 ft^3)
Sd - 振动面积	233 cm^2 (36.12 in^2)
Xmax - 最大位移 **(4)**	4.77 mm
Xdamage - 振幅峰值 **(5)**	15.5 mm
Mms - 振动质量	20.5 g
Bl - 磁力	10.5 N/A
Le - 单元电感值	0.44 mH
Mmd - 有效质量	16.5 g
Cms - 力顺	0.12 mm/N
Rms - 机械力阻	2.4 kg/s
Eta Zero	1.56 %
EBP - 效率带宽积	171 Hz

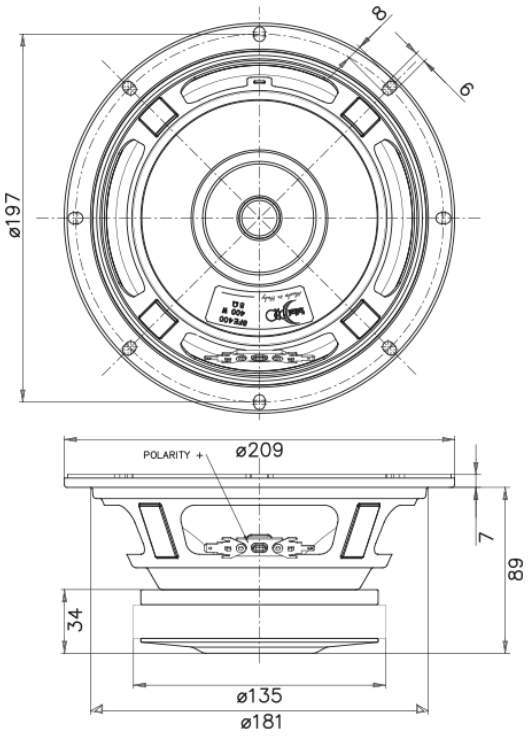

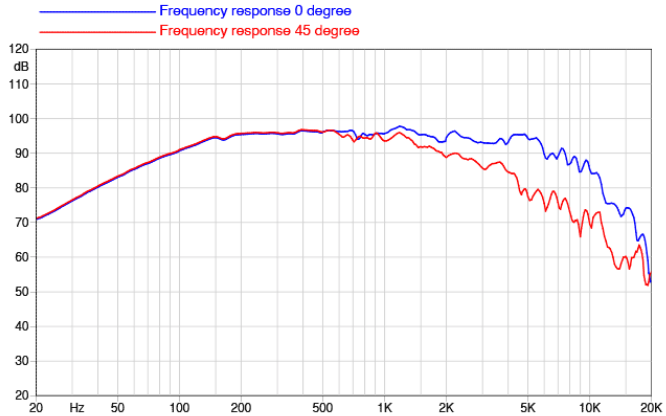

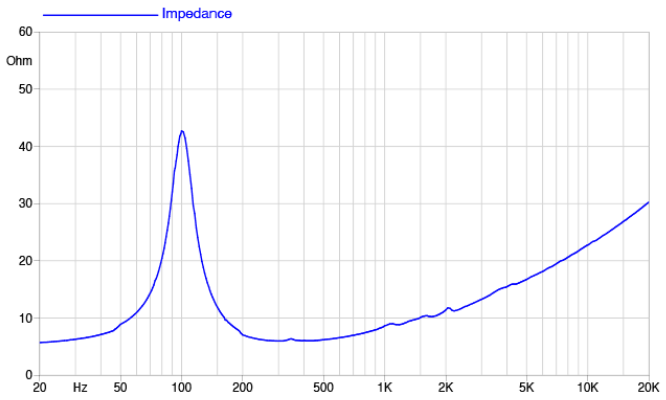

©Copyright 2026 **Faital S.p.A.** • 所有权利全部保留.