PROFESSIONAL LOUDSPEAKERS

8FE200

8" - 130 W - 95 dB - 4 Ohm



标称规格

公称直径	200 mm (8 in)
整体直径	209.2 mm (8.24 in)
螺孔安装直径	196.9 mm (7.75 in)
音箱开孔直径	178 mm (7.01 in)
深度	89 mm (3.50 in)
底盆厚度	8 mm (0.31 in)
净重	**2.2 kg (4.7 lb)**
包装 (纸盒独立包装)	227 x 224 x 113 mm (8.9 x 8.8 x 4.4 in)
装运重量	3 kg (6.6 lb)

零件序列 (P/N)

簧片端子 - 4 Ohm 阻抗版本	02004056

注:

(1) 根据 AES 2-1984 Rev. 2003 进行的2小时测试报告
(2) 比额定功率高出3dB的最大功率
(3) 涤棉使用
(4) 线性冲程=［(绕线深度 - 磁隙深度)/2］+（磁隙深度/3）
(5) 永久损坏前的最大冲程

技术参数

额定阻抗	4 Ohm
最小阻抗	3.6 Ohm
AES额定功率 **(1)**	130 W
最大功率 (2)	**260 W**
灵敏度(1W/1m)	**95 dB**
频率范围	60÷5000 Hz
音圈直径	**37 mm (1.46 in)**
音圈线材	铝
口径材料	聚酰亚胺薄膜
音圈深度	11.9 mm (0.47 in)
磁体缝隙深度	**8 mm (0.31 in)**
磁通密度	1 T
磁体	铁磁环
盆架材质	钢
解调	无
纸盆折环 **(3)**	三折环
单元充气净容量	0.6 dm^3 (0.021 ft^3)
单元弹波	1x 恒定高波

各种梯勒小参数

Fs - 谐振点效率	80 Hz
Re - 直流阻抗	3 Ohm
Qes - 扬声器的电品质因数值	0.47
Qms - 扬声器的机械品质因数值.	8.7
Qts - 扬声器的总品质因数值.	0.45
Vas - 喇叭的有效容积	15.8 dm^3 (0.56 ft^3)
Sd - 振动面积	209 cm^2 (32.44 in^2)
Xmax - 最大位移 **(4)**	4.62 mm
Xdamage - 振幅峰值 **(5)**	10.4 mm
Mms - 振动质量	15.3 g
Bl - 磁力	7 N/A
Le - 单元电感值	0.25 mH
Mmd - 有效质量	11.9 g
Cms - 力顺	0.26 mm/N
Rms - 机械力阻	0.9 kg/s
Eta Zero	1.67 %
EBP - 效率带宽积	170 Hz

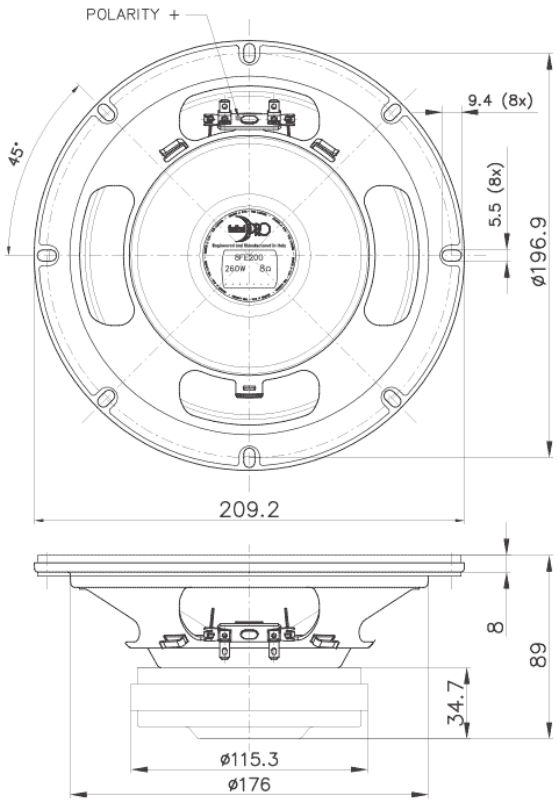

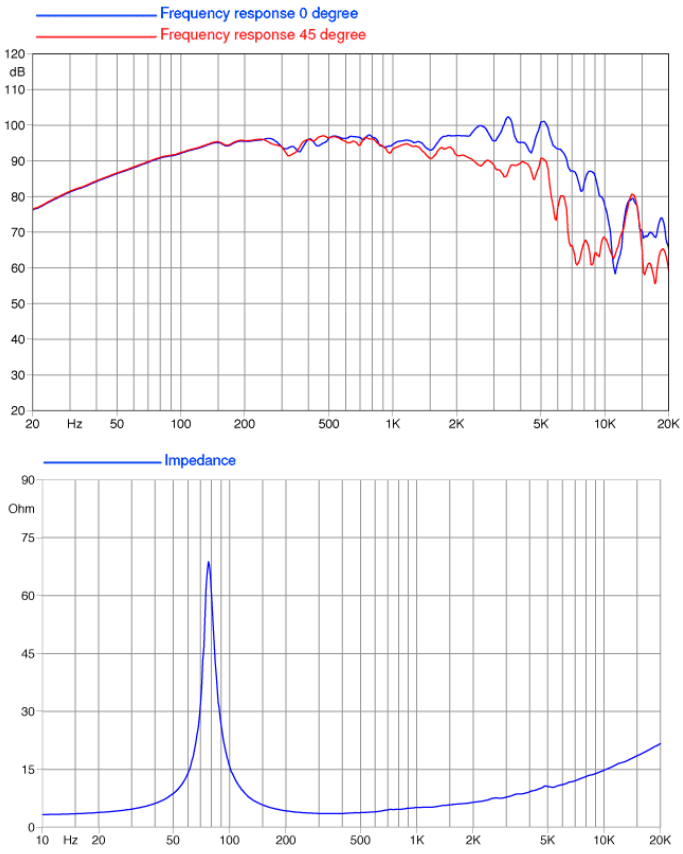

©Copyright 2026 **Faital S.p.A.** • 所有权利全部保留.