PROFESSIONAL LOUDSPEAKERS

6FE400

6" - 200 W - 94 dB - 16 Ohm



标称规格

公称直径	160 mm (6 in)
整体直径	166.5 mm (6.56 in)
螺孔安装直径	155 mm (6.10 in)
音箱开孔直径	146 mm (5.75 in)
深度	84 mm (3.31 in)
底盆厚度	7 mm (0.28 in)
净重	**2.7 kg (6.0 lb)**
包装 (纸盒独立包装)	190 x 185 x 103 mm (7.48 x 7.28 x 4.05 in)
装运重量	2.9 kg (6.4 lb)

零件序列 (P/N)

簧片端子 - 16 Ohm 阻抗版本	01604419

注:

(1) 根据 AES 2-1984 Rev. 2003 进行的2小时测试报告
(2) 比额定功率高出3dB的最大功率
(3) 涤棉使用
(4) 线性冲程=［(绕线深度 - 磁隙深度)/2］+（磁隙深度/3)
(5) 永久损坏前的最大冲程

技术参数

额定阻抗	16 Ohm
最小阻抗	13.8 Ohm
AES额定功率 **(1)**	200 W
最大功率 (2)	**400 W**
灵敏度(1W/1m)	**94 dB**
频率范围	100÷7000 Hz
音圈直径	**44 mm (1.73 in)**
音圈线材	铝
口径材料	铝
音圈深度	12.2 mm (0.48 in)
磁体缝隙深度	**8 mm (0.31 in)**
磁通密度	1.10 T
磁体	铁磁环
盆架材质	钢
解调	无
纸盆折环 **(3)**	三折环
单元充气净容量	0.7 dm^3 (0.025 ft^3)
单元弹波	1x 恒定高波

各种梯勒小参数

Fs - 谐振点效率	100 Hz
Re - 直流阻抗	12.0 Ohm
Qes - 扬声器的电品质因数值	0.57
Qms - 扬声器的机械品质因数值.	3.7
Qts - 扬声器的总品质因数值.	0.50
Vas - 喇叭的有效容积	5.5 dm^3 (0.19 ft^3)
Sd - 振动面积	141 cm^2 (21.86 in^2)
Xmax - 最大位移 **(4)**	4.77 mm
Xdamage - 振幅峰值 **(5)**	15.5 mm
Mms - 振动质量	12.9 g
Bl - 磁力	13 N/A
Le - 单元电感值	0.42 mH
Mmd - 有效质量	11.0 g
Cms - 力顺	0.20 mm/N
Rms - 机械力阻	2.2 kg/s
Eta Zero	0.92 %
EBP - 效率带宽积	174 Hz

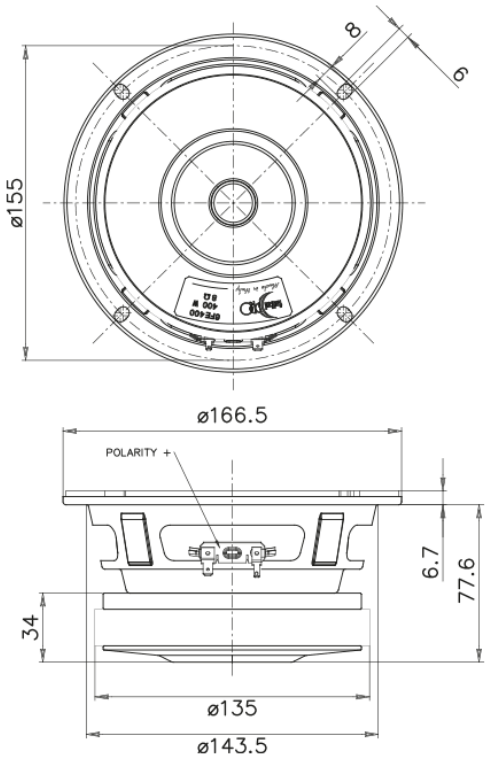

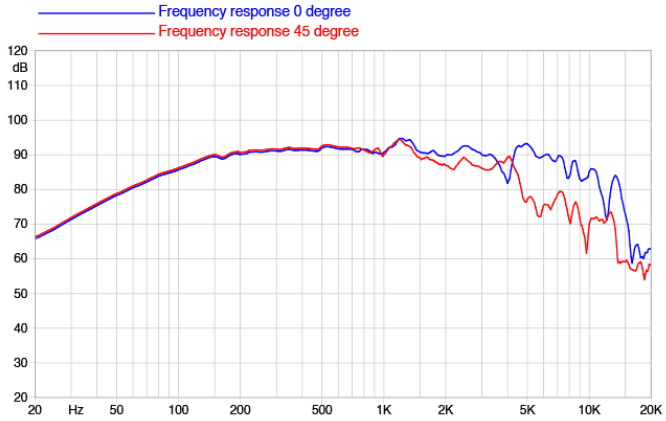

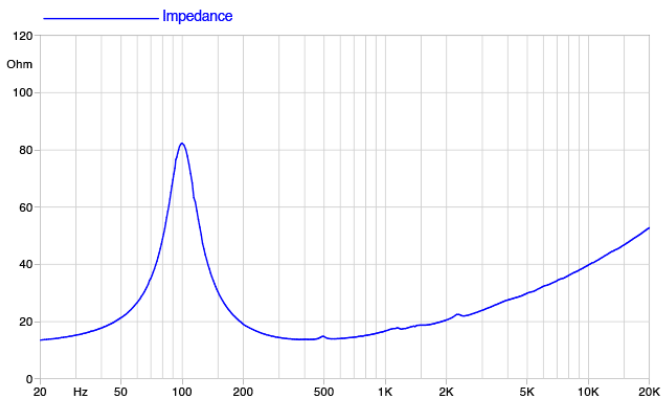

©Copyright 2026 **Faital S.p.A.** • 所有权利全部保留.