PROFESSIONAL LOUDSPEAKERS

6FE300

6" - 175 W - 94 dB - 8 Ohm

标称规格

公称直径	160 mm (6 in)
整体直径	166.5 mm (6.56 in)
螺孔安装直径	155 mm (6.10 in)
音箱开孔直径	146 mm (5.75 in)
深度	81 mm (3.19 in)
底盆厚度	7 mm (0.28 in)
净重	**2.8 kg (6.2 lb)**
包装 (纸盒独立包装)	190 x 185 x 103 mm (7.48 x 7.28 x 4.05 in)
装运重量	3 kg (6.6 lb)

零件序列 (P/N)

簧片端子 - 8 Ohm 阻抗版本	01604323

注:

(1) 根据 AES 2-1984 Rev. 2003 进行的2小时测试报告
(2) 比额定功率高出3dB的最大功率
(3) 涤棉使用
(4) 线性冲程=［(绕线深度 － 磁隙深度)/2］+（磁隙深度/3）
(5) 永久损坏前的最大冲程

技术参数

额定阻抗	8 Ohm
最小阻抗	6.5 Ohm
AES额定功率 **(1)**	175 W
最大功率 (2)	**350 W**
灵敏度(1W/1m)	**94 dB**
频率范围	90÷4000 Hz
音圈直径	**52 mm (2.05 in)**
音圈线材	铝
口径材料	玻璃纤维
音圈深度	9.8 mm (0.39 in)
磁体缝隙深度	**6 mm (0.24 in)**
磁通密度	1.15 T
磁体	铁磁环
盆架材质	钢
解调	无
纸盆折环 **(3)**	M型折环
单元充气净容量	0.6 dm^3 (0.021 ft^3)
单元弹波	1x 恒定高波

各种梯勒小参数

Fs - 谐振点效率	100 Hz
Re - 直流阻抗	5.3 Ohm
Qes - 扬声器的电品质因数值	0.48
Qms - 扬声器的机械品质因数值.	10.5
Qts - 扬声器的总品质因数值.	0.46
Vas - 喇叭的有效容积	4.7 dm^3 (0.17 ft^3)
Sd - 振动面积	138 cm^2 (21.39 in^2)
Xmax - 最大位移 **(4)**	3.90 mm
Xdamage - 振幅峰值 **(5)**	13.1 mm
Mms - 振动质量	14.2 g
Bl - 磁力	10 N/A
Le - 单元电感值	0.4 mH
Mmd - 有效质量	12.4 g
Cms - 力顺	0.18 mm/N
Rms - 机械力阻	0.8 kg/s
Eta Zero	0.97 %
EBP - 效率带宽积	208 Hz

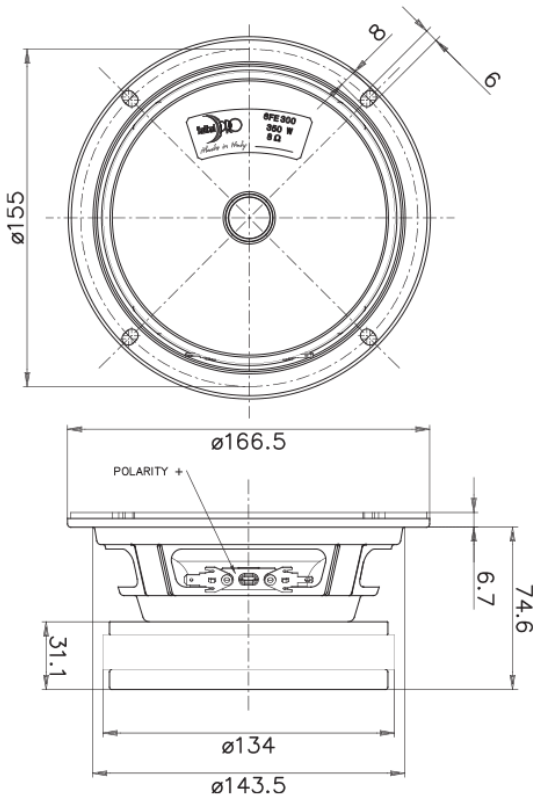

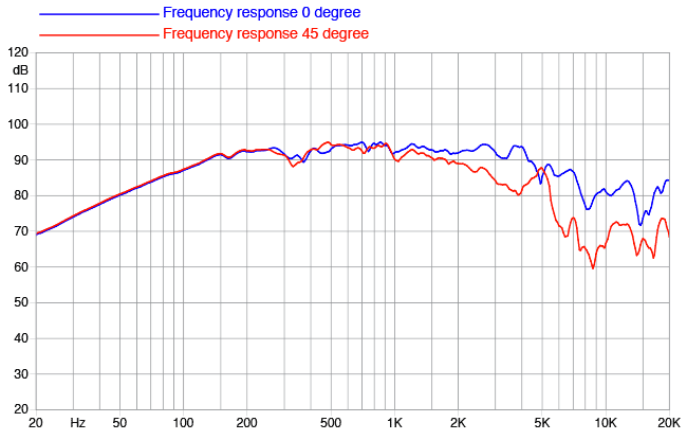

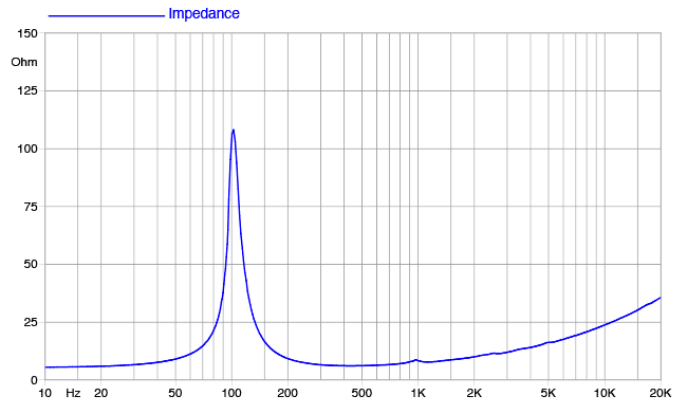

©Copyright 2026 **Faital S.p.A.** • 所有权利全部保留.