PROFESSIONAL LOUDSPEAKERS

6FE200

6" - 130 W - 95 dB - 8 Ohm

标称规格

公称直径	160 mm (6 in)
整体直径	167.4 mm (6.59 in)
螺孔安装直径	154 mm (6.06 in)
音箱开孔直径	144 mm (5.67 in)
深度	77 mm (3.03 in)
底盆厚度	8 mm (0.31 in)
净重	**2 kg (4.4 lb)**
包装 (纸盒独立包装)	190 x 185 x 103 mm (7.5 x 7.3 x 4.1 in)
装运重量	2.2 kg (4.9 lb)

零件序列 (P/N)

簧片端子 - 8 Ohm 阻抗版本	01604017

注:

(1) 根据 AES 2-1984 Rev. 2003 进行的2小时测试报告
(2) 比额定功率高出3dB的最大功率
(3) 涤棉使用
(4) 线性冲程=［(绕线深度 － 磁隙深度)/2］+（磁隙深度/3）
(5) 永久损坏前的最大冲程

技术参数

额定阻抗	8 Ohm
最小阻抗	6.8 Ohm
AES额定功率 **(1)**	130 W
最大功率 (2)	**260 W**
灵敏度(1W/1m)	**95 dB**
频率范围	85÷6000 Hz
音圈直径	**37 mm (1.46 in)**
音圈线材	铝
口径材料	聚酰亚胺薄膜
音圈深度	12 mm (0.47 in)
磁体缝隙深度	**8 mm (0.31 in)**
磁通密度	1 T
磁体	铁磁环
盆架材质	钢
解调	无
纸盆折环 **(3)**	M型折环
单元充气净容量	0.45 dm^3 (0.016 ft^3)
单元弹波	1x 恒定高波

各种梯勒小参数

Fs - 谐振点效率	120 Hz
Re - 直流阻抗	5.9 Ohm
Qes - 扬声器的电品质因数值	0.75
Qms - 扬声器的机械品质因数值.	6.2
Qts - 扬声器的总品质因数值.	0.67
Vas - 喇叭的有效容积	3.6 dm^3 (0.13 ft^3)
Sd - 振动面积	131 cm^2 (20.23 in^2)
Xmax - 最大位移 **(4)**	4.67 mm
Xdamage - 振幅峰值 **(5)**	10.4 mm
Mms - 振动质量	11.5 g
Bl - 磁力	8.2 N/A
Le - 单元电感值	0.4 mH
Mmd - 有效质量	9.8 g
Cms - 力顺	0.15 mm/N
Rms - 机械力阻	1.4 kg/s
Eta Zero	0.80 %
EBP - 效率带宽积	160 Hz

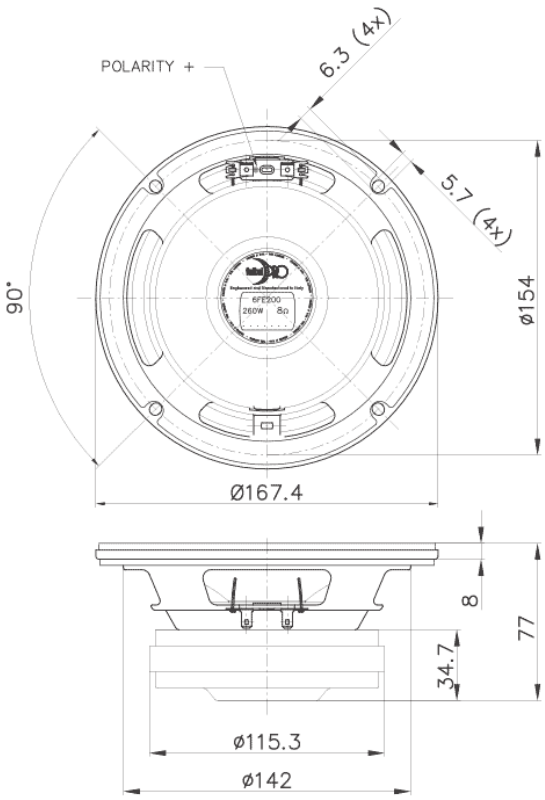

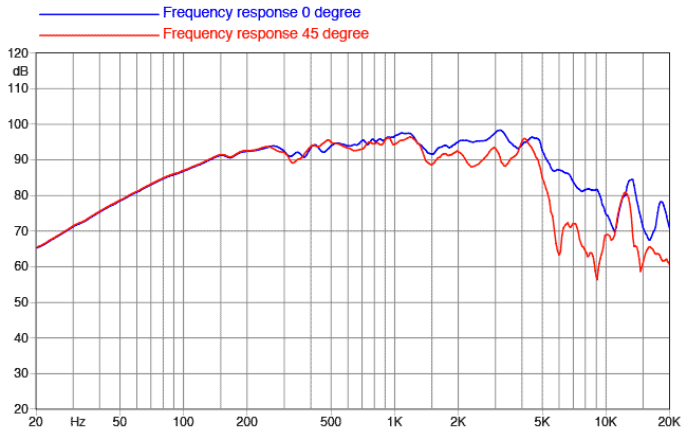

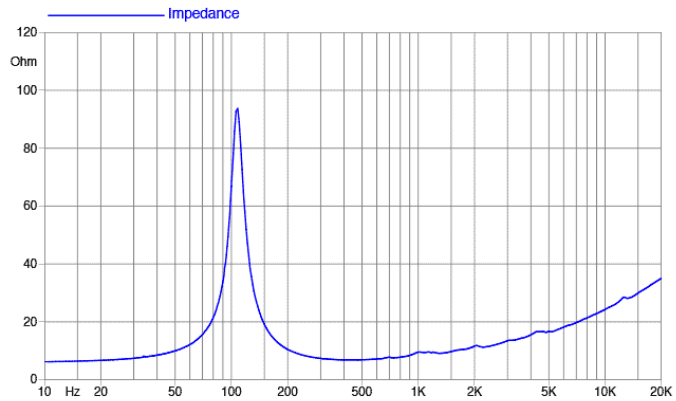

©Copyright 2025 **Faital S.p.A.** • 所有权利全部保留.