PROFESSIONAL LOUDSPEAKERS

4FE42

4" - 40 W - 94 dB - 8 Ohm

标称规格

公称直径	100 mm (4 in)
整体直径	129.85/100.5 mm (5.11/3.96 in)
螺孔安装直径	115.26 mm (4.54 in)
音箱开孔直径	91.5 mm (3.60 in)
深度	54.1 mm (2.13 in)
底盆厚度	7 mm (0.28 in)
净重	**390 g (0.9 lb)**
包装 (纸盒独立包装 – 8部件)	225 x 225 x 150 mm (8.9 x 8.9 x 5.9 in)
装运重量(8部件)	3.6 kg (7.9 lb)

零件序列 (P/N)

簧片端子 - 8 Ohm 阻抗版本	01004370

注:

以8个单位的倍数进行包装和销售

(1) 根据 AES 2-1984 Rev. 2003 进行的2小时测试报告

(2) 比额定功率高出3dB的最大功率

(3) NBR 合成橡胶丁腈乳胶)

(4) 线性冲程=［(绕线深度 – 磁隙深度)/2］+（磁隙深度/3)

(5) 永久损坏前的最大冲程

技术参数

额定阻抗	8 Ohm
最小阻抗	6.2 Ohm
AES额定功率 **(1)**	40 W
最大功率 (2)	**80 W**
灵敏度(1W/1m)	**94 dB**
频率范围	100÷20000 Hz
音圈直径	**25 mm (0.98 in)**
音圈线材	铝
口径材料	聚酰亚胺薄膜
音圈深度	7 mm (0.28 in)
磁体缝隙深度	**4 mm (0.16 in)**
磁通密度	1.4 T
磁体	钕磁环
盆架材质	钢
解调	铜合金
纸盆折环 **(3)**	半圈折环
单元充气净容量	0.105 dm^3 (0.004 ft^3)
单元弹波	1x 恒定高波

各种梯勒小参数

Fs - 谐振点效率	110 Hz
Re - 直流阻抗	5.4 Ohm
Qes - 扬声器的电品质因数值	0.50
Qms - 扬声器的机械品质因数值.	8.0
Qts - 扬声器的总品质因数值.	0.47
Vas - 喇叭的有效容积	1.9 dm^3 (0.07 ft^3)
Sd - 振动面积	50.9 cm^2 (7.89 in^2)
Xmax - 最大位移 **(4)**	2.83 mm
Xdamage - 振幅峰值 **(5)**	5.1 mm
Mms - 振动质量	4.0 g
Bl - 磁力	6 N/A
Le - 单元电感值	0.07 mH
Mmd - 有效质量	3.6 g
Cms - 力顺	0.52 mm/N
Rms - 机械力阻	0.3 kg/s
Eta Zero	0.59 %
EBP - 效率带宽积	220 Hz

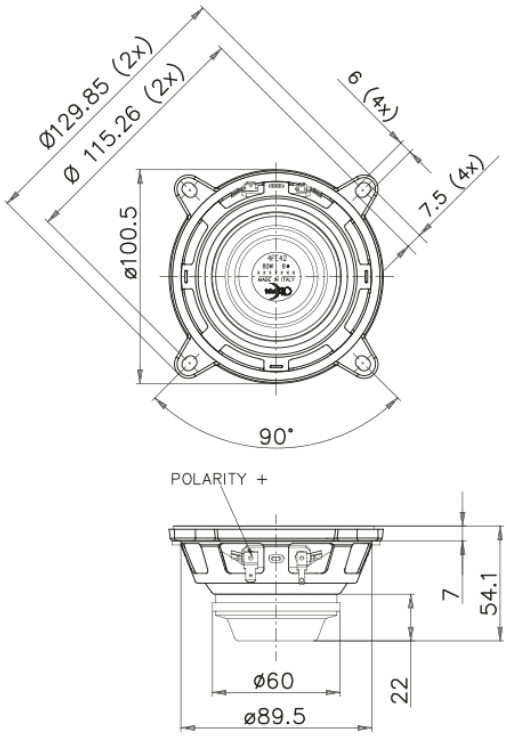

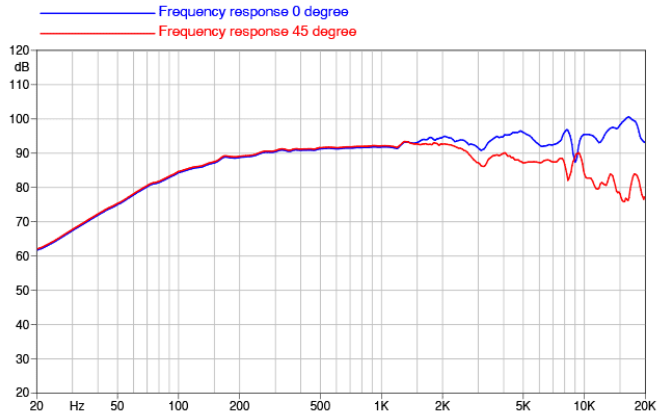

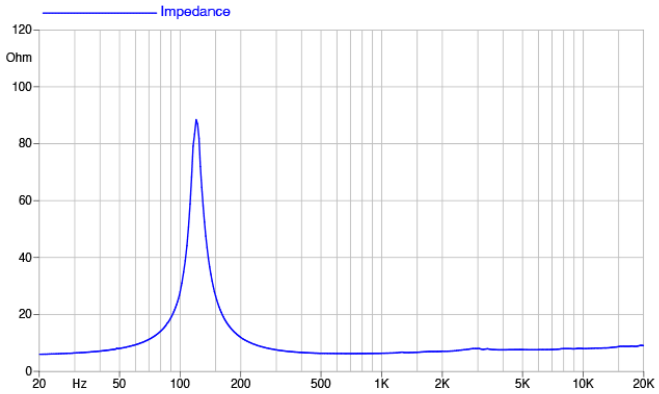

©Copyright 2025 **Faital S.p.A.** • 所有权利全部保留.