faital PRO PROFESSIONAL LOUDSPEAKERS

3FE26

3" - 20 W - 90 dB - 16 Ohm

标称规格

公称直径	80 mm (3 in)
整体直径	105.6/81 mm (4.16/3.19 in)
螺孔安装直径	92 mm (3.62 in)
音箱开孔直径	73.6 mm (2.90 in)
深度	39.7 mm (1.56 in)
底盆厚度	4.7 mm (0.19 in)
净重	**150 g (0.5 lb)**
包装 (纸盒独立包装 – 36部件)	285 x 285 x 255 mm (11.2 x 11.2 x 10.0 in)
装运重量(36部件)	6.8 kg (15.0 lb)

零件序列 (P/N)

簧片端子 - 16 Ohm 阻抗版本	00804359

注:

(1) 根据 AES 2-1984 Rev. 2003 进行的2小时测试报告
(2) 比额定功率高出3dB的最大功率
(3) 涤棉使用
(4) 线性冲程=［(绕线深度 – 磁隙深度)/2］+（磁隙深度/3）
(5) 永久损坏前的最大冲程

技术参数

额定阻抗	16 Ohm
最小阻抗	12.9 Ohm
AES额定功率 **(1)**	20 W
最大功率 (2)	**40 W**
灵敏度(1W/1m)	**90 dB**
频率范围	150÷20000 Hz
音圈直径	**19 mm (0.75 in)**
音圈线材	铝
口径材料	聚酰亚胺薄膜
音圈深度	5 mm (0.20 in)
磁体缝隙深度	**3 mm (0.12 in)**
磁通密度	1.2 T
磁体	钕磁环
盆架材质	钢
解调	无
纸盆折环 **(3)**	半圈折环
单元充气净容量	0.040 dm^3 (0.001 ft^3)
单元弹波	1x 恒定高波

各种梯勒小参数

Fs - 谐振点效率	150 Hz
Re - 直流阻抗	12.3 Ohm
Qes - 扬声器的电品质因数值	1.56
Qms - 扬声器的机械品质因数值.	3.49
Qts - 扬声器的总品质因数值.	1.08
Vas - 喇叭的有效容积	0.9 dm^3 (0.03 ft^3)
Sd - 振动面积	33 cm^2 (5.12 in^2)
Xmax - 最大位移 **(4)**	2.00 mm
Xdamage - 振幅峰值 **(5)**	7.9 mm
Mms - 振动质量	1.9 g
Bl - 磁力	3.9 N/A
Le - 单元电感值	0.18 mH
Mmd - 有效质量	1.7 g
Cms - 力顺	0.59 mm/N
Rms - 机械力阻	0.6 kg/s
Eta Zero	0.20 %
EBP - 效率带宽积	43 Hz

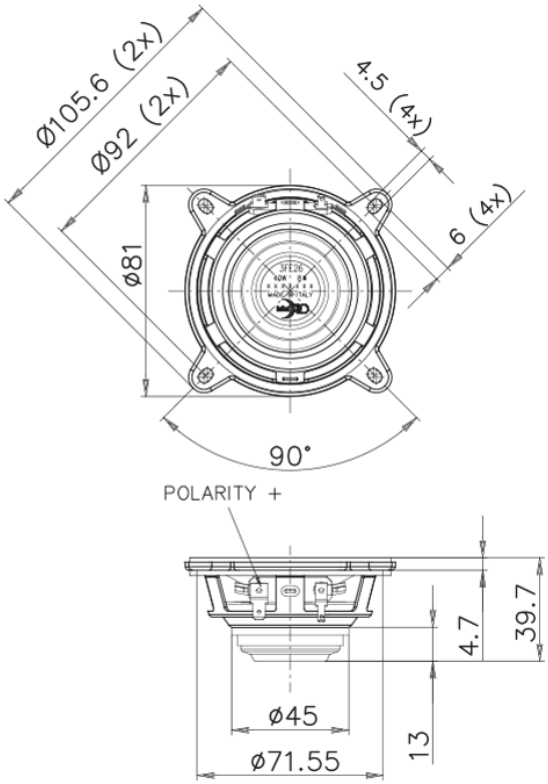

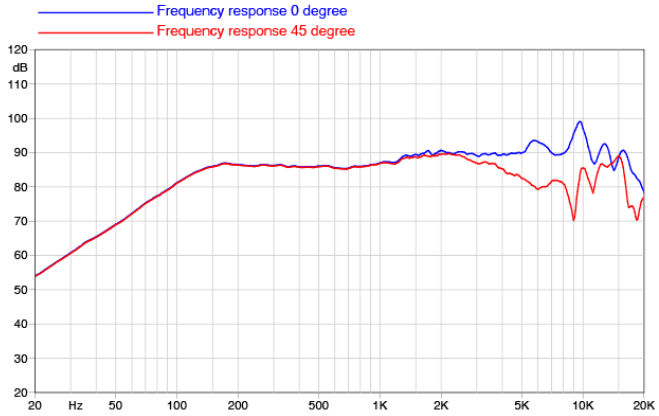

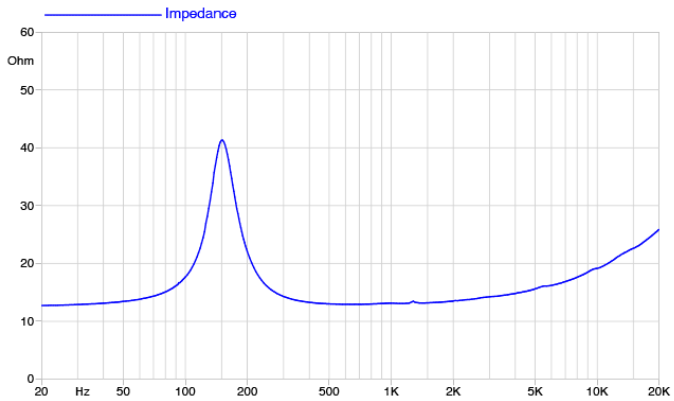

©Copyright 2024 **Faital S.p.A.** • 所有权利全部保留.