PROFESSIONAL LOUDSPEAKERS

3FE25

3" - 20 W - 91 dB - 8 Ohm

标称规格

公称直径	80 mm (3 in)
整体直径	105.6/81 mm (4.16/3.19 in)
螺孔安装直径	92 mm (3.62 in)
音箱开孔直径	73.6 mm (2.90 in)
深度	54.5 mm (2.15 in)
底盆厚度	6.5 mm (0.26 in)
净重	**545 g (1.20 lb)**
包装 (纸盒独立包装 – 36部件)	285 x 285 x 255 mm (11.2 x 11.2 x 10.0 in)
装运重量(36部件)	20.8 kg (45.9 lb)

零件序列 (P/N)

簧片端子 - 8 Ohm 阻抗版本	00804085

注:

以36个单位的倍数进行包装和销售

(1) 根据 AES 2-1984 Rev. 2003 进行的2小时测试报告

(2) 比额定功率高出3dB的最大功率

(3) NBR 合成橡胶丁腈乳胶)

(4) 线性冲程=［(绕线深度 – 磁隙深度)/2］+（磁隙深度/3)

(5) 永久损坏前的最大冲程

技术参数

额定阻抗	8 Ohm
最小阻抗	6.2 Ohm
AES额定功率 **(1)**	20 W
最大功率 (2)	**40 W**
灵敏度(1W/1m)	**91 dB**
频率范围	100÷20000 Hz
音圈直径	**19 mm (0.75 in)**
音圈线材	铝
口径材料	聚酰亚胺薄膜
音圈深度	5 mm (0.2 in)
磁体缝隙深度	**4 mm (0.16 in)**
磁通密度	1.1 T
磁体	铁磁环
盆架材质	钢
解调	铜合金
纸盆折环 **(3)**	半圈折环
单元充气净容量	0.125 dm^3 (0.004 ft^3)
单元弹波	1x 恒定高波

各种梯勒小参数

Fs - 谐振点效率	110 Hz
Re - 直流阻抗	6.2 Ohm
Qes - 扬声器的电品质因数值	0.79
Qms - 扬声器的机械品质因数值.	4.1
Qts - 扬声器的总品质因数值.	0.66
Vas - 喇叭的有效容积	1.3 dm^3 (0.05 ft^3)
Sd - 振动面积	33 cm^2 (5.12 in^2)
Xmax - 最大位移 **(4)**	1.83 mm
Xdamage - 振幅峰值 **(5)**	7.9 mm
Mms - 振动质量	2.4 g
Bl - 磁力	3.6 N/A
Le - 单元电感值	0.07 mH
Mmd - 有效质量	2.2 g
Cms - 力顺	0.87 mm/N
Rms - 机械力阻	0.4 kg/s
Eta Zero	0.22 %
EBP - 效率带宽积	139 Hz

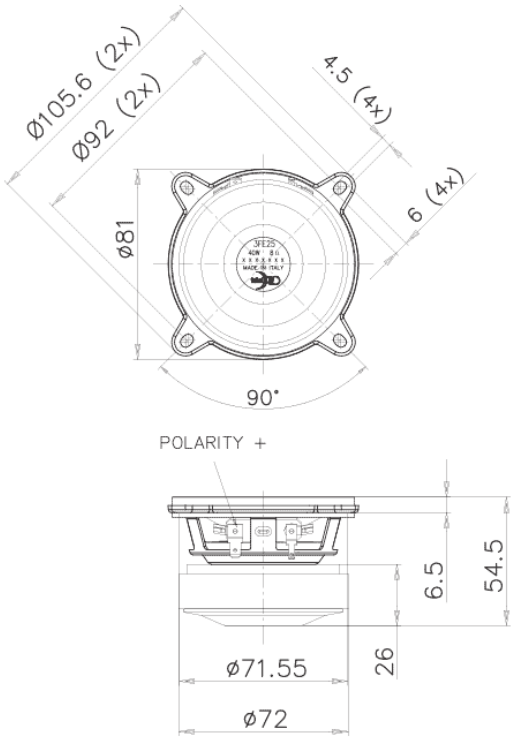

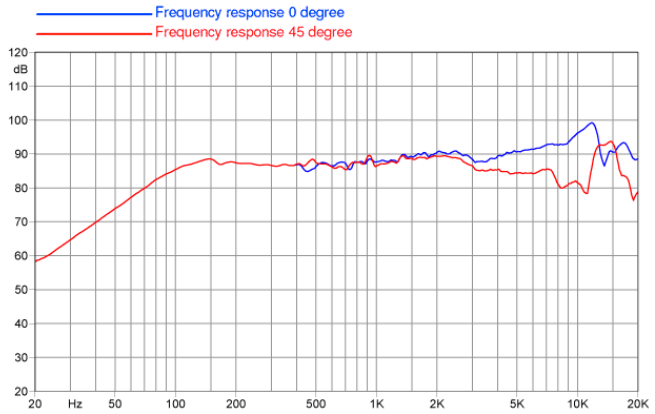

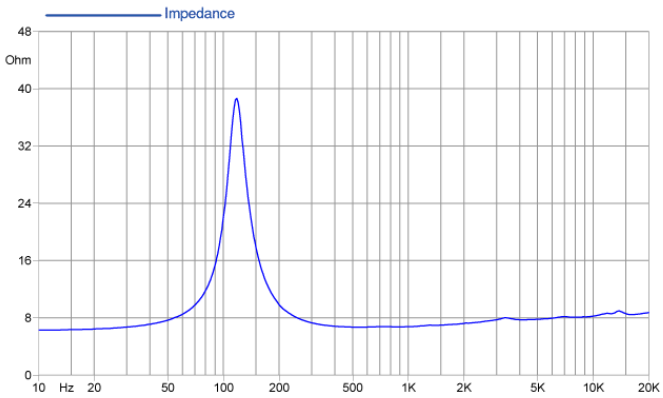

©Copyright 2026 **Faital S.p.A.** • 所有权利全部保留.