PROFESSIONAL LOUDSPEAKERS

15HP1030

15" - 1000 W - 96 dB - 8 Ohm

标称规格

公称直径	380 mm (15 in)
整体直径	393 mm (15.47 in)
螺孔安装直径	374 mm (14.72 in)
音箱开孔直径	354 mm (13.94 in)
深度	188 mm (7.40 in)
底盆厚度	14 mm (0.55 in)
净重	**11.7 kg (25.8 lb)**
包装 (纸盒独立包装)	430 x 427 x 236 mm (16.9 x 16.8 x 9.3 in)
装运重量	12.8 kg (28.2 lb)

零件序列 (P/N)

按钮端子 - 8 Ohm 阻抗版本	03804073

注:

(1) 根据 AES 2-1984 Rev. 2003 进行的2小时测试报告
(2) 比额定功率高出3dB的最大功率
(3) 涤棉使用
(4) 线性冲程=［(绕线深度 － 磁隙深度)/2］+（磁隙深度/3）
(5) 永久损坏前的最大冲程

技术参数

额定阻抗	8 Ohm
最小阻抗	6.7 Ohm
AES额定功率 **(1)**	1000 W
最大功率 (2)	**2000 W**
灵敏度(1W/1m)	**96 dB**
频率范围	40÷2000 Hz
音圈直径	**100 mm (4 in)**
音圈线材	铜
口径材料	玻璃纤维
音圈深度	28.9 mm (1.14 in)
磁体缝隙深度	**12 mm (0.47 in)**
磁通密度	1.1 T
磁体	铁磁环
盆架材质	铝
解调	铝环
纸盆折环 **(3)**	三折环
单元充气净容量	5.1 dm^3 (0.180 ft^3)
单元弹波	2x不相邻的对称可变高波

各种梯勒小参数

Fs - 谐振点效率	40 Hz
Re - 直流阻抗	5 Ohm
Qes - 扬声器的电品质因数值	0.35
Qms - 扬声器的机械品质因数值.	11.8
Qts - 扬声器的总品质因数值.	0.34
Vas - 喇叭的有效容积	95.0 dm^3 (3.35 ft^3)
Sd - 振动面积	842 cm^2 (130.51 in^2)
Xmax - 最大位移 **(4)**	12.45 mm
Xdamage - 振幅峰值 **(5)**	23.05 mm
Mms - 振动质量	165.0 g
Bl - 磁力	24.3 N/A
Le - 单元电感值	1.4 mH
Mmd - 有效质量	137.4 g
Cms - 力顺	0.10 mm/N
Rms - 机械力阻	3.5 kg/s
Eta Zero	1.68 %
EBP - 效率带宽积	114 Hz

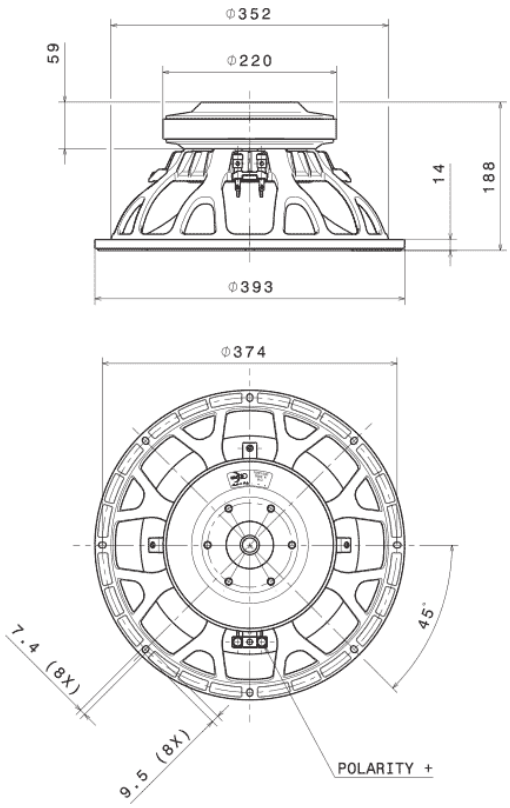

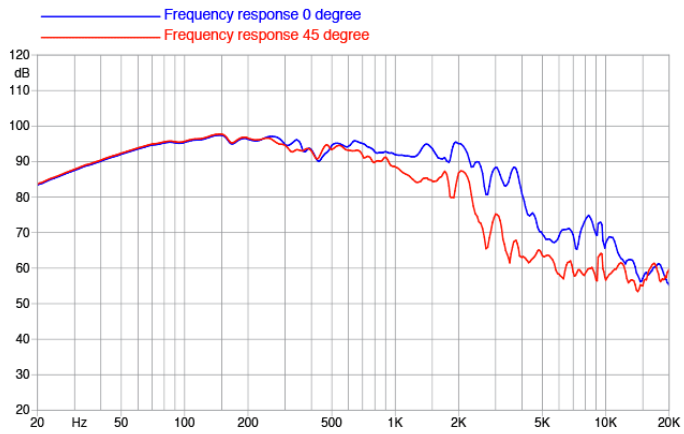

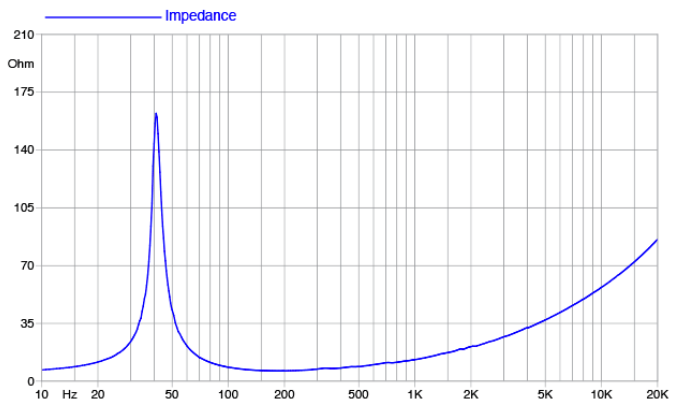

©Copyright 2025 **Faital S.p.A.** • 所有权利全部保留.