PROFESSIONAL LOUDSPEAKERS

# 10RS430

10" - 400 W - 91 dB - 8 Ohm



## 标称规格

| | |
|---|---|
| 公称直径 | 250 mm (10 in) |
| 整体直径 | 261 mm (10.28 in) |
| 螺孔安装直径 | 246 mm (9.69 in) |
| 音箱开孔直径 | 230 mm (9.06 in) |
| 深度 | 136 mm (5.35 in) |
| 底盆厚度 | 17 mm (0.67 in) |
| **净重** | **6.8 kg (15.0 lb)** |
| 包装<br>(纸盒独立包装) | 294 x 290 x 203 mm<br>(11.5 x 11.4 x 8.0 in) |
| 装运重量 | 7.3 kg (16.1 lb) |

## 零件序列 (P/N)

| | |
|---|---|
| 按钮端子 - 8 Ohm 阻抗版本 | 02504390 |

**注:**

**(1)** 根据 AES 2-1984 Rev. 2003 进行的2小时测试报告
**(2)** 比额定功率高出3dB的最大功率
**(3)** EPDM 合成橡胶丁腈乳胶）
**(4)** 线性冲程=［(绕线深度 － 磁隙深度)/2］+（磁隙深度/3）
**(5)** 永久损坏前的最大冲程

## 技术参数

| | |
|---|---|
| 额定阻抗 | 8 Ohm |
| 最小阻抗 | 8 Ohm |
| AES额定功率 **(1)** | 400 W |
| **最大功率 (2)** | **800 W** |
| **灵敏度(1W/1m)** | **91 dB** |
| 频率范围 | 30÷2500 Hz |
| **音圈直径** | **65 mm (2.56 in)** |
| 音圈线材 | 铝 |
| 口径材料 | 玻璃纤维 |
| 音圈深度 | 29.8 mm (1.17 in) |
| **磁体缝隙深度** | **8 mm (0.31 in)** |
| 磁通密度 | 1.50 T |
| 磁体 | 铁磁环 |
| 盆架材质 | 铝 |
| 解调 | 铝环 |
| 纸盆折环 **(3)** | 半圈折环 |
| 单元充气净容量 | 2 dm^3 (0.071 ft^3) |
| 单元弹波 | 1x 恒定高波 |

## 各种梯勒小参数

| | |
|---|---|
| Fs - 谐振点效率 | 32 Hz |
| Re - 直流阻抗 | 6.8 Ohm |
| Qes - 扬声器的电品质因数值 | 0.29 |
| Qms - 扬声器的机械品质因数值. | 10.0 |
| Qts - 扬声器的总品质因数值. | 0.28 |
| Vas - 喇叭的有效容积 | 59.2 dm^3 (2.09 ft^3) |
| Sd - 振动面积 | 344 cm^2 (53.32 in^2) |
| Xmax - 最大位移 **(4)** | 13.57 mm |
| Xdamage - 振幅峰值 **(5)** | 21.5 mm |
| Mms - 振动质量 | 69.0 g |
| Bl - 磁力 | 18 N/A |
| Le - 单元电感值 | 0.78 mH |
| Mmd - 有效质量 | 61.8 g |
| Cms - 力顺 | 0.36 mm/N |
| Rms - 机械力阻 | 1.4 kg/s |
| Eta Zero | 0.65 % |
| EBP - 效率带宽积 | 110 Hz |

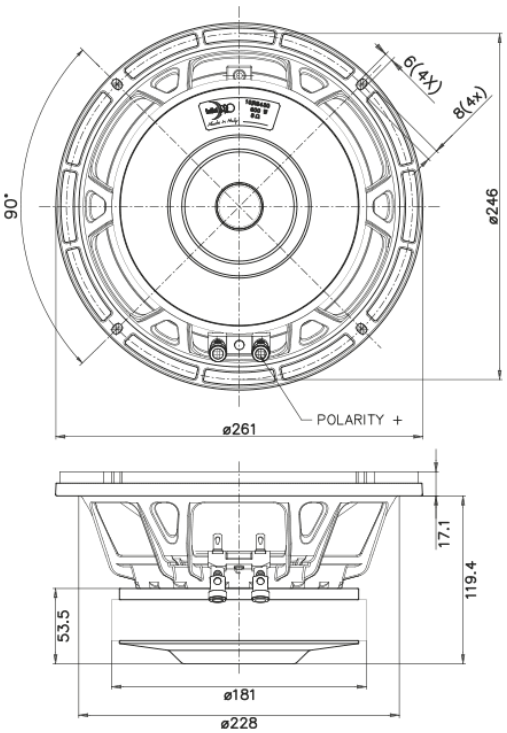


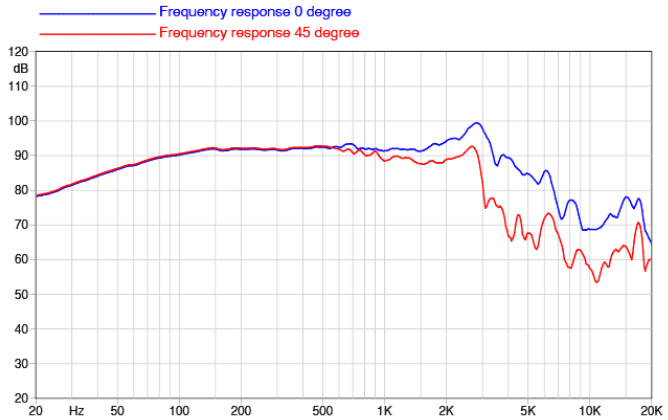


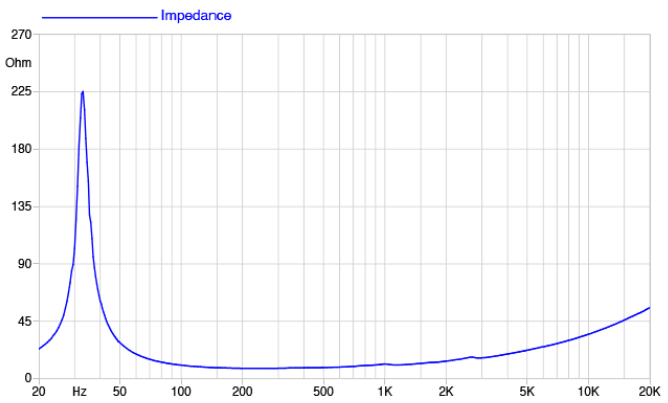



©Copyright 2026 **Faital S.p.A.** • 所有权利全部保留.