PROFESSIONAL LOUDSPEAKERS

8RS350

8" 300 W - 90 dB - 8 Ohm

标称规格

公称直径	200 mm (8 in)
整体直径	223.7/207.9 mm (8.81/8.18 in)
螺孔安装直径	210 mm (8.27 in)
音箱开孔直径	183 mm (7.20 in)
深度	106.5 mm (4.19 in)
底盆厚度	16 mm (0.63 in)
净重	**4.1 kg (9.0 lb)**
包装 (纸盒独立包装)	235 x 235 x 155 mm (9.3 x 9.3 x 6.1 in)
装运重量	4.8 kg (10.6 lb)

零件序列 (P/N)

按钮端子 - 8 Ohm 阻抗版本	02004384

注:

(1) 根据 AES 2-1984 Rev. 2003 进行的2小时测试报告

(2) 比额定功率高出3dB的最大功率

(3) NBR 合成橡胶丁腈乳胶）

(4) 线性冲程=［(绕线深度 － 磁隙深度)/2］+（磁隙深度/3）

(5) 永久损坏前的最大冲程

技术参数

额定阻抗	8 Ohm
最小阻抗	6.2 Ohm
AES额定功率 **(1)**	300 W
最大功率 (2)	**600 W**
灵敏度(1W/1m)	**90 dB**
频率范围	50÷6300 Hz
音圈直径	**65 mm (2.56 in)**
音圈线材	铝
口径材料	玻璃纤维
音圈深度	17.4 mm (0.69 in)
磁体缝隙深度	**8 mm (0.31 in)**
磁通密度	1.2 T
磁体	铁磁环
盆架材质	铝
解调	铝环
纸盆折环 **(3)**	半圈折环
单元充气净容量	1.04 dm^3 (0.037 ft^3)
单元弹波	1x 恒定高波

各种梯勒小参数

Fs - 谐振点效率	42 Hz
Re - 直流阻抗	5.3 Ohm
Qes - 扬声器的电品质因数值	0.31
Qms - 扬声器的机械品质因数值.	6.9
Qts - 扬声器的总品质因数值.	0.30
Vas - 喇叭的有效容积	23.7 dm^3 (0.84 ft^3)
Sd - 振动面积	226 cm^2 (35.03 in^2)
Xmax - 最大位移 **(4)**	7.37 mm
Xdamage - 振幅峰值 **(5)**	16.85 mm
Mms - 振动质量	43.3 g
Bl - 磁力	13.9 N/A
Le - 单元电感值	0.6 mH
Mmd - 有效质量	39.5 g
Cms - 力顺	0.33 mm/N
Rms - 机械力阻	1.7 kg/s
Eta Zero	0.54 %
EBP - 效率带宽积	134 Hz

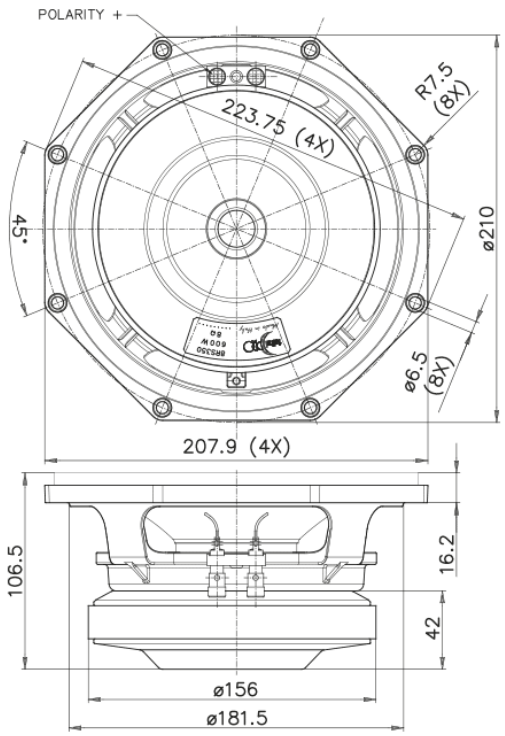

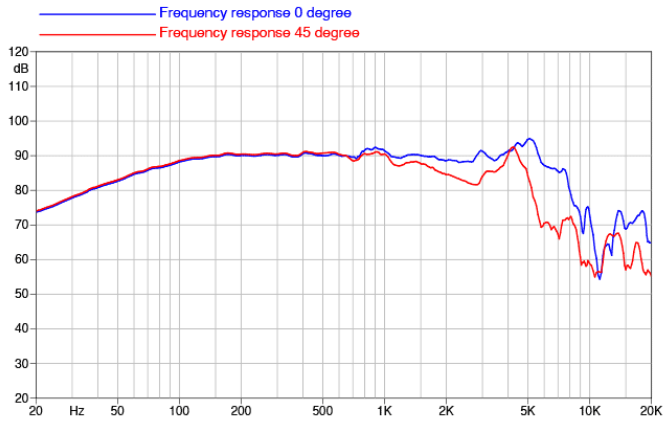

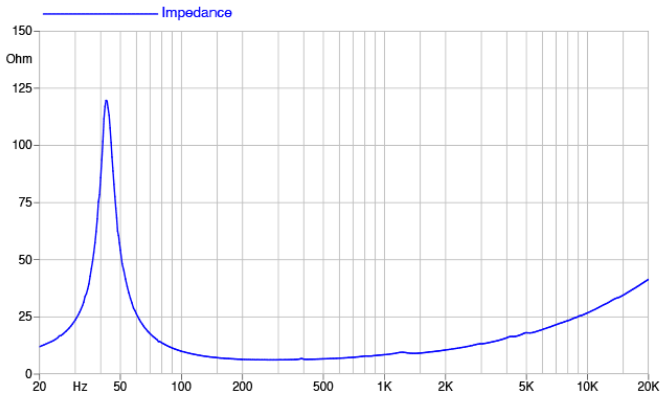

©Copyright 2024 **Faital S.p.A.** • 所有权利全部保留.