PROFESSIONAL LOUDSPEAKERS

8PR200

8" - 200 W - 94 dB - 16 Ohm

标称规格

公称直径	200 mm (8 in)
整体直径	223.75/207.9 mm (8.81/8.18 in)
螺孔安装直径	210 mm (8.27 in)
音箱开孔直径	183 mm (7.20 in)
深度	116.7 mm (4.59 in)
底盆厚度	10.7 mm (0.42 in)
净重	**2.1 kg (4.6 lb)**
包装 (纸盒独立包装)	235 x 235 x 155 mm (9.3 x 9.3 x 6.1 in)
装运重量	2.5 kg (5.5 lb)

零件序列 (P/N)

按钮端子 - 16 Ohm 阻抗版本	02004117

注:

(1) 根据 AES 2-1984 Rev. 2003 进行的2小时测试报告
(2) 比额定功率高出3dB的最大功率
(3) 涤棉使用
(4) 线性冲程=［(绕线深度 － 磁隙深度)/2］+（磁隙深度/3）
(5) 永久损坏前的最大冲程

技术参数

额定阻抗	16 Ohm
最小阻抗	14 Ohm
AES额定功率 **(1)**	200 W
最大功率 (2)	**400 W**
灵敏度(1W/1m)	**94 dB**
频率范围	70÷5000 Hz
音圈直径	**52 mm (2 in)**
音圈线材	铝
口径材料	玻璃纤维
音圈深度	20.3 mm (0.80 in)
磁体缝隙深度	**9 mm (0.35 in)**
磁通密度	1.15 T
磁体	钕磁环
盆架材质	铝
解调	铝环
纸盆折环 **(3)**	三折环
单元充气净容量	1 dm^3 (0.035 ft^3)
单元弹波	1x 可变高波

各种梯勒小参数

Fs - 谐振点效率	60 Hz
Re - 直流阻抗	11.8 Ohm
Qes - 扬声器的电品质因数值	0.49
Qms - 扬声器的机械品质因数值.	8.8
Qts - 扬声器的总品质因数值.	0.46
Vas - 喇叭的有效容积	16.1 dm^3 (0.57 ft^3)
Sd - 振动面积	209 cm^2 (32.40 in^2)
Xmax - 最大位移 **(4)**	8.65 mm
Xdamage - 振幅峰值 **(5)**	13.5 mm
Mms - 振动质量	26.7 g
Bl - 磁力	15.5 N/A
Le - 单元电感值	0.87 mH
Mmd - 有效质量	23.3 g
Cms - 力顺	0.26 mm/N
Rms - 机械力阻	1.1 kg/s
Eta Zero	0.68 %
EBP - 效率带宽积	122 Hz

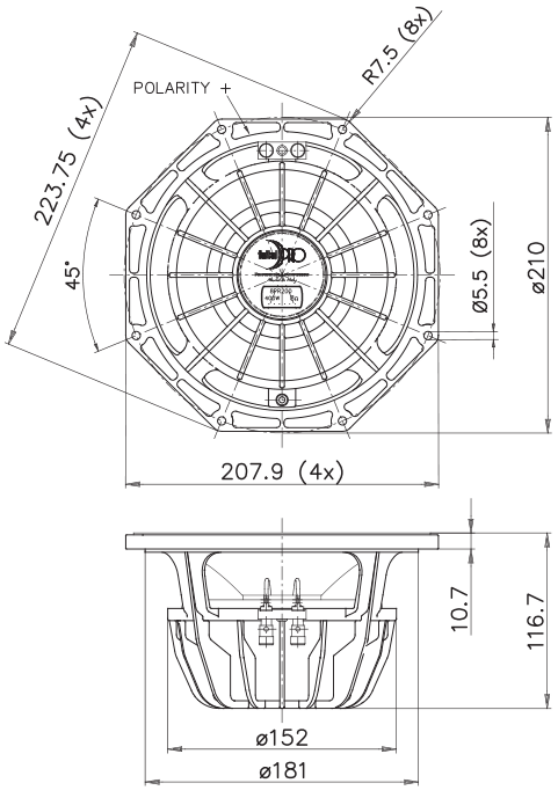

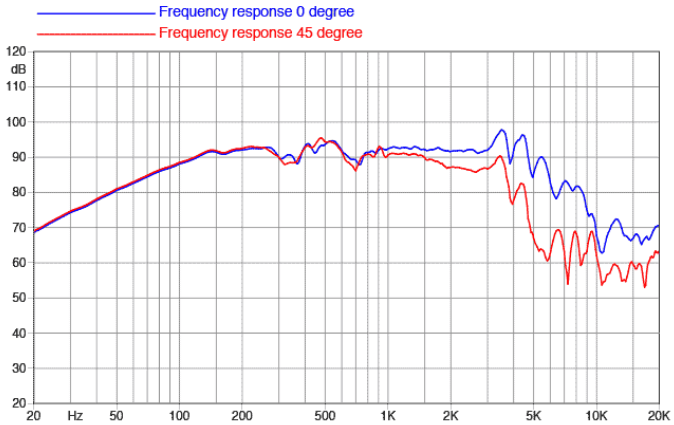

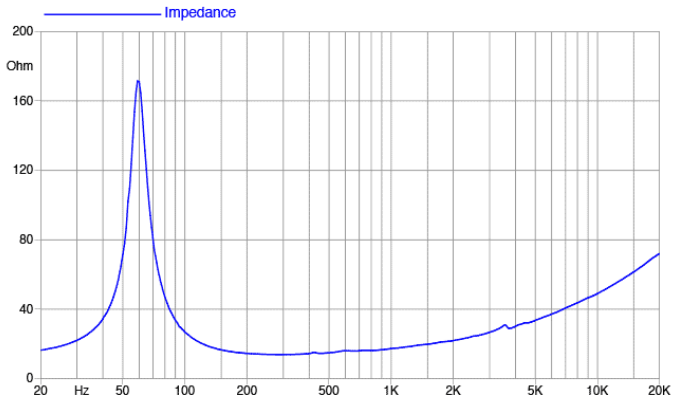

©Copyright 2026 **Faital S.p.A.** • 所有权利全部保留.