PROFESSIONAL LOUDSPEAKERS

6RS140

6" - 200 W - 93 dB - 8 Ohm

标称规格

公称直径	160 mm (6 in)
整体直径	186.5/162 mm (7.34/6.37 in)
螺孔安装直径	172 mm (6.77 in)
音箱开孔直径	147 mm (5.79 in)
深度	76 mm (2.99 in)
底盆厚度	11 mm (0.43 in)
净重	**1.2 kg (2.6 lb)**
包装 (纸盒独立包装)	190 x 185 x 103 mm (7.5 x 7.3 x 4.1 in)
装运重量	1.3 kg (2.9 lb)

零件序列 (P/N)

按钮端子 - 8 Ohm 阻抗版本	01604292

注:

(1) 根据 AES 2-1984 Rev. 2003 进行的2小时测试报告
(2) 比额定功率高出3dB的最大功率
(3) 涤棉使用
(4) 线性冲程=［(绕线深度 － 磁隙深度)/2］+（磁隙深度/3）
(5) 永久损坏前的最大冲程

技术参数

额定阻抗	8 Ohm
最小阻抗	6.3 Ohm
AES额定功率 **(1)**	200 W
最大功率 (2)	**400 W**
灵敏度(1W/1m)	**93 dB**
频率范围	60÷6000 Hz
音圈直径	**44 mm (1.73 in)**
音圈线材	铝
口径材料	玻璃纤维
音圈深度	13.2 mm (0.52 in)
磁体缝隙深度	**6 mm (0.24 in)**
磁通密度	1.5 T
磁体	钕磁环
盆架材质	铝
解调	铝环
纸盆折环 **(3)**	半圈折环
单元充气净容量	0.37 dm^3 (0.013 ft^3)
单元弹波	1x 可变高波

各种梯勒小参数

Fs - 谐振点效率	65 Hz
Re - 直流阻抗	5.3 Ohm
Qes - 扬声器的电品质因数值	0.28
Qms - 扬声器的机械品质因数值.	5.8
Qts - 扬声器的总品质因数值.	0.27
Vas - 喇叭的有效容积	9.3 dm^3 (0.33 ft^3)
Sd - 振动面积	133 cm^2 (20.62 in^2)
Xmax - 最大位移 **(4)**	5.60 mm
Xdamage - 振幅峰值 **(5)**	11.6 mm
Mms - 振动质量	16.0 g
Bl - 磁力	11 N/A
Le - 单元电感值	0.28 mH
Mmd - 有效质量	14.3 g
Cms - 力顺	0.37 mm/N
Rms - 机械力阻	1.1 kg/s
Eta Zero	0.86 %
EBP - 效率带宽积	232 Hz

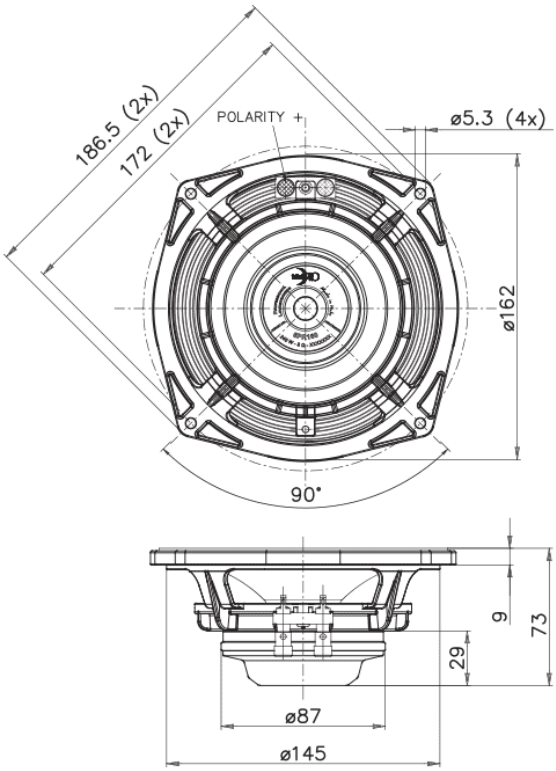

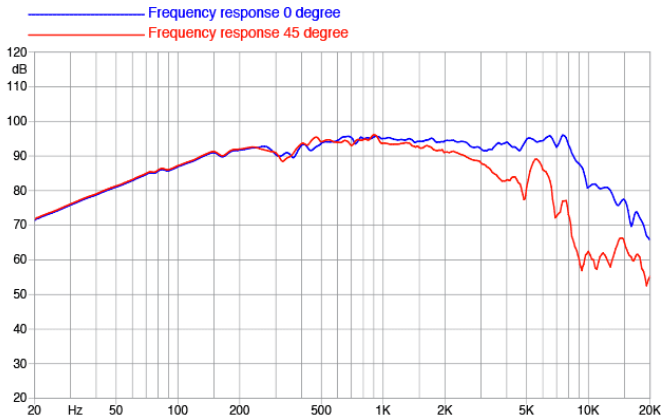

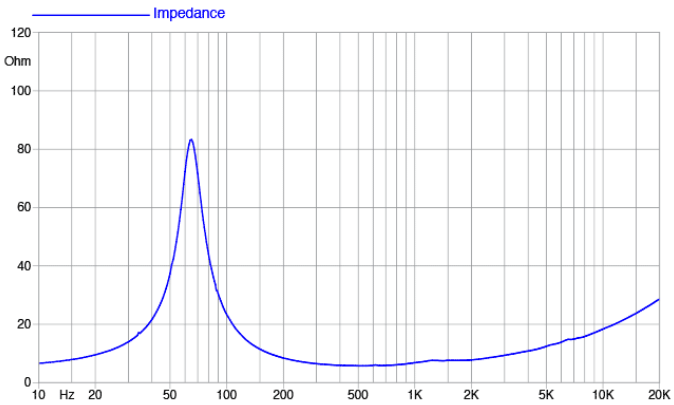

©Copyright 2025 **Faital S.p.A.** • 所有权利全部保留.