PROFESSIONAL LOUDSPEAKERS

6PR110

6" - 150 W - 96 dB - 8 Ohm

标称规格

公称直径	160 mm (6 in)
整体直径	186.5/162 mm (7.34/6.37 in)
螺孔安装直径	172 mm (6.77 in)
音箱开孔直径	147 mm (5.79 in)
深度	80 mm (3.15 in)
底盆厚度	9.5 mm (0.37 in)
净重	**2.2 kg (4.9 lb)**
包装 (纸盒独立包装)	190 x 185 x 103 mm (7.5 x 7.3 x 4.1 in)
装运重量	2.4 kg (5.3 lb)

零件序列 (P/N)

簧片端子 - 8 Ohm 阻抗版本	01604091

注:

(1) 根据 AES 2-1984 Rev. 2003 进行的2小时测试报告
(2) 比额定功率高出3dB的最大功率
(3) 涤棉使用
(4) 线性冲程=［(绕线深度 － 磁隙深度)/2］+（磁隙深度/3）
(5) 永久损坏前的最大冲程

技术参数

额定阻抗	8 Ohm
最小阻抗	7 Ohm
AES额定功率 **(1)**	150 W
最大功率 (2)	**300 W**
灵敏度(1W/1m)	**96 dB**
频率范围	100÷6000 Hz
音圈直径	**37 mm (1.46 in)**
音圈线材	铝
口径材料	聚酰亚胺薄膜
音圈深度	7.5 mm (0.30 in)
磁体缝隙深度	**6 mm (0.24 in)**
磁通密度	1.35 T
磁体	铁磁环
盆架材质	铝
解调	无
纸盆折环 **(3)**	半圈折环
单元充气净容量	0.7 dm^3 (0.025 ft^3)
单元弹波	1x 恒定高波

各种梯勒小参数

Fs - 谐振点效率	100 Hz
Re - 直流阻抗	6 Ohm
Qes - 扬声器的电品质因数值	0.60
Qms - 扬声器的机械品质因数值.	4.2
Qts - 扬声器的总品质因数值.	0.53
Vas - 喇叭的有效容积	5.6 dm^3 (0.20 ft^3)
Sd - 振动面积	137 cm^2 (21.28 in^2)
Xmax - 最大位移 **(4)**	2.75 mm
Xdamage - 振幅峰值 **(5)**	11.6 mm
Mms - 振动质量	12.0 g
Bl - 磁力	8.5 N/A
Le - 单元电感值	0.22 mH
Mmd - 有效质量	10.2 g
Cms - 力顺	0.20 mm/N
Rms - 机械力阻	1.8 kg/s
Eta Zero	0.86 %
EBP - 效率带宽积	167 Hz

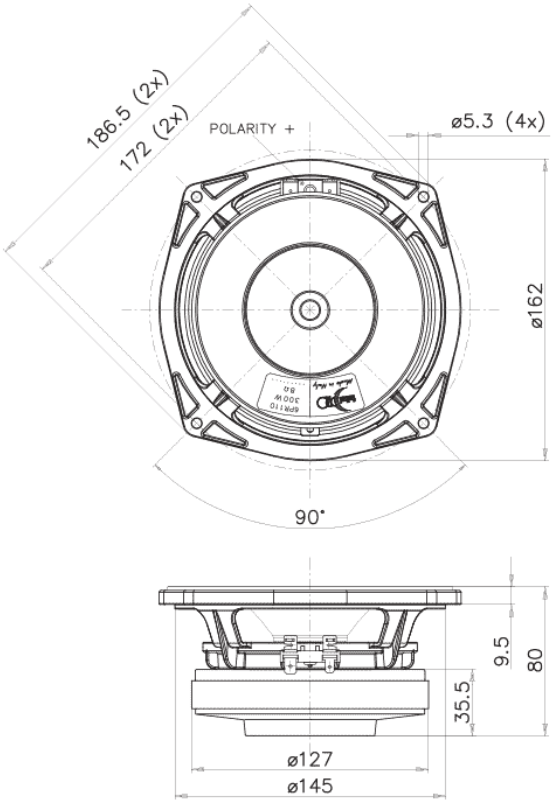

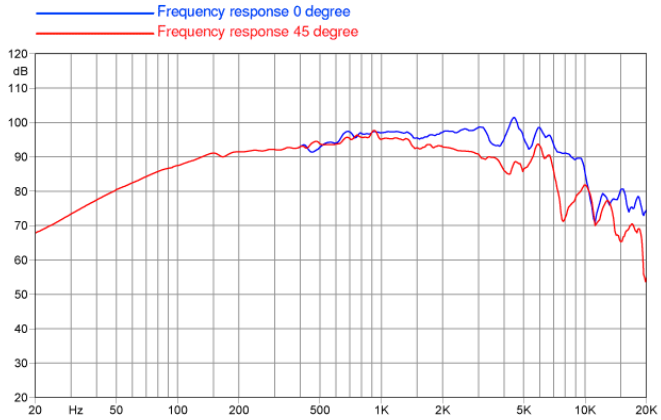

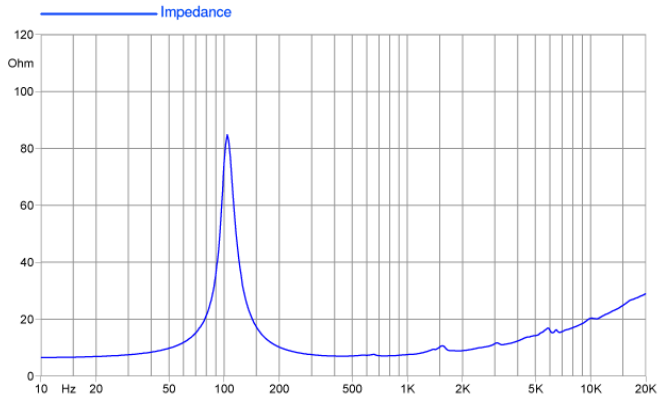

©Copyright 2025 **Faital S.p.A.** • 所有权利全部保留.