faital PRO PROFESSIONAL LOUDSPEAKERS

5PR160

5" - 120 W - 92 dB - 8 Ohm

标称规格

公称直径	130 mm (5 in)
整体直径	150/128.2 mm (5.91/5.05 in)
螺孔安装直径	139 mm (5.47 in)
音箱开孔直径	118 mm (4.65 in)
深度	74 mm (2.91 in)
底盆厚度	9 mm (0.35 in)
净重	**0.85 kg (1.9 lb)**
包装 (纸盒独立包装)	185 x 170 x 102 mm (7.3 x 6.7 x 4.0 in)
装运重量	1.0 kg (2.2 lb)

零件序列 (P/N)

按钮端子 - 8 Ohm 阻抗版本	01304343

注:

(1) 根据 AES 2-1984 Rev. 2003 进行的2小时测试报告
(2) 比额定功率高出3dB的最大功率
(3) 涤棉使用
(4) 线性冲程=［(绕线深度 － 磁隙深度)/2］+（磁隙深度/3）
(5) 永久损坏前的最大冲程

技术参数

额定阻抗	8 Ohm
最小阻抗	6.1 Ohm
AES额定功率 **(1)**	120 W
最大功率 (2)	**240 W**
灵敏度(1W/1m)	**92 dB**
频率范围	100÷6500 Hz
音圈直径	**37 mm (1.46 in)**
音圈线材	铜
口径材料	聚酰亚胺薄膜
音圈深度	12.2 mm (0.48 in)
磁体缝隙深度	**6 mm (0.24 in)**
磁通密度	1.4 T
磁体	钕磁环
盆架材质	铝
解调	铝环
纸盆折环 **(3)**	M型折环
单元充气净容量	0.25 dm^3 (0.009 ft^3)
单元弹波	1x 恒定高波

各种梯勒小参数

Fs - 谐振点效率	90 Hz
Re - 直流阻抗	6.1 Ohm
Qes - 扬声器的电品质因数值	0.33
Qms - 扬声器的机械品质因数值.	4.4
Qts - 扬声器的总品质因数值.	0.31
Vas - 喇叭的有效容积	3.7 dm^3 (0.13 ft^3)
Sd - 振动面积	85.2 cm^2 (13.21 in^2)
Xmax - 最大位移 **(4)**	5.10 mm
Xdamage - 振幅峰值 **(5)**	16.85 mm
Mms - 振动质量	8.5 g
Bl - 磁力	9.6 N/A
Le - 单元电感值	0.3 mH
Mmd - 有效质量	7.6 g
Cms - 力顺	0.37 mm/N
Rms - 机械力阻	1.1 kg/s
Eta Zero	0.83 %
EBP - 效率带宽积	273 Hz

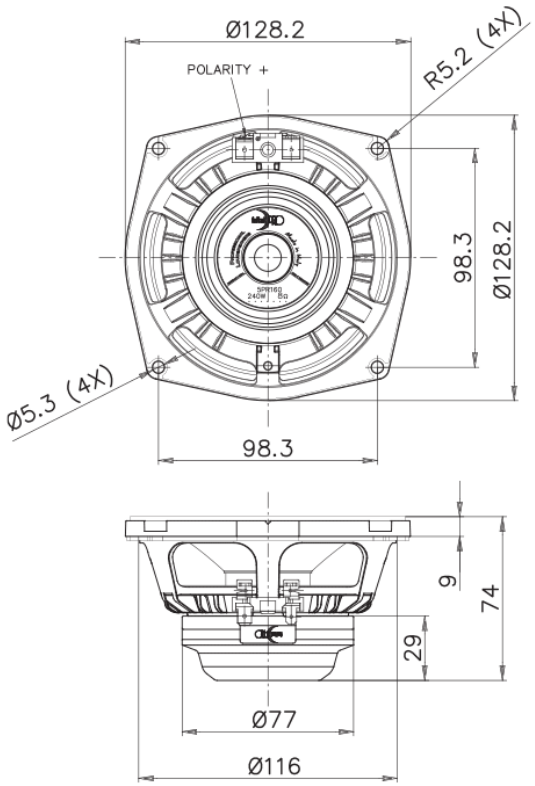

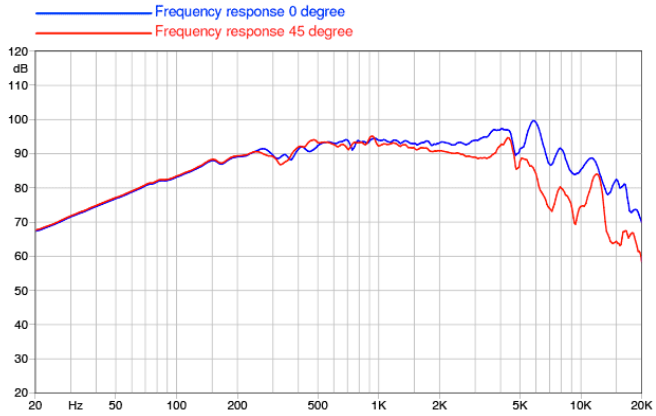

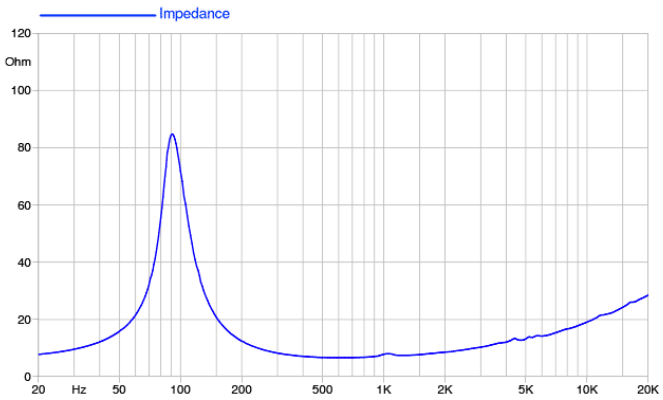

©Copyright 2024 **Faital S.p.A.** • 所有权利全部保留.