PROFESSIONAL LOUDSPEAKERS

HF1460

1.4" - 120 W - 109 dB - 8 Ohm

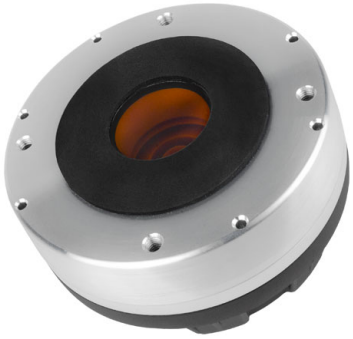

标称规格

单元喉径	35.8 mm (1.4 in)
整体直径	120 mm (4.7 in)
90° 安装孔间距直径 (4xM6)	102 mm (4.02 in)
深度	65 mm (2.6 in)
净重	**2.0 kg (4.5 lb)**
包装 (纸盒独立包装)	185 x 170 x 102 mm (7.3 x 6.7 x 4.0 in)
装运重量	2.1 kg (4.6 lb)

零件序列 (P/N)

簧片端子 - 8 Ohm 阻抗版本	00864360

注:

(1) 根据 AES 2-1984 Rev. 2003 进行的2小时测试报告
(2) 比额定功率高出3dB的最大功率
(3) 12 dB/oct 或更高斜度的高波滤通器
(4) 频率范围内平均分布
(5) 相位塞嵌入与锥形号角末端相连的驱动器喉口

技术参数

额定阻抗	8 Ohm
最小阻抗	7 Ohm
AES额定功率 **(1)**	120 W
最大功率 (2)	**240 W**
最小分频点 **(3)**	1 kHz
灵敏度(1W/1m) (4)	**109 dB**
频率范围	0.6÷18 kHz
音圈直径	**86 mm (3.4 in)**
音圈线材	**铝**
口径材料	聚酰亚胺薄膜
振膜材质	**碳纤维**
振膜形状	圆顶
音圈深度	3.4 mm (0.13 in)
磁体缝隙深度	4 mm (0.16 in)
磁通密度	2.2 T
磁体	钕磁环
Re - 直流阻抗	5.6 Ohm
相位塞设计	环状
喉口角 **(5)**	圆柱形
高音单元充气净容量	0.65 dm^3 (0.023 ft^3)

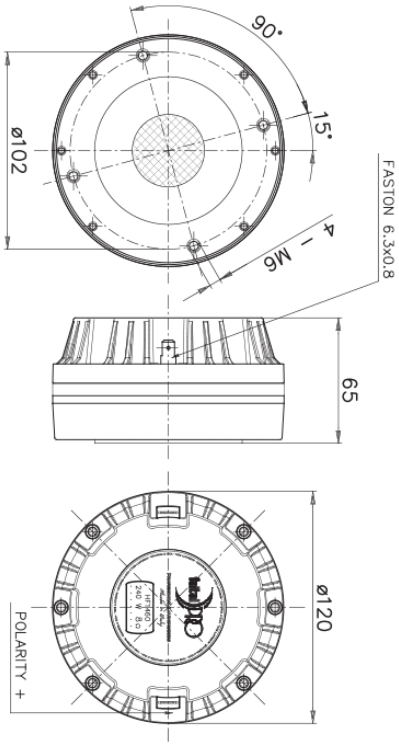

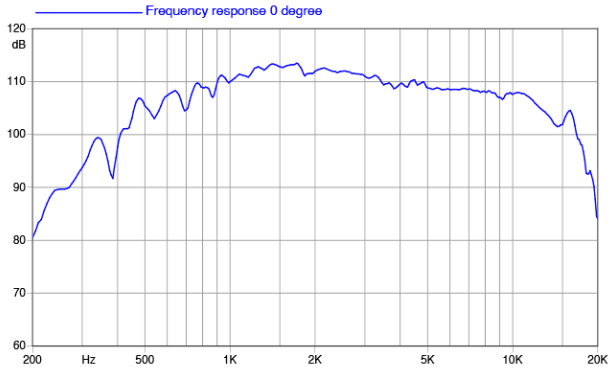

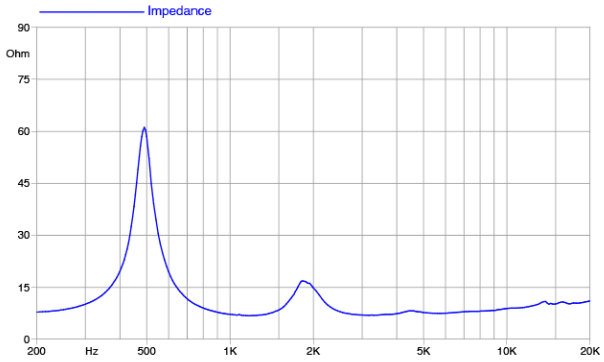

©Copyright 2024 **Faital S.p.A.** • 所有权利全部保留.