PROFESSIONAL LOUDSPEAKERS

HF104

1" - 40 W - 108 dB - 8 Ohm

标称规格

单元喉径	25.4 mm (1 in)
整体直径	91 mm (3.58 in)
180° 安装孔间距直径 (2XM5)	76 mm (2.99 in)
深度	51 mm (2.01 in)
净重	**670 g (1.5 lb)**
包装 (纸盒独立包装)	98 x 90 x 64 mm (3.9 x 3.5 x 2.5 in)
装运重量	700 g (1.5 lb)

零件序列 (P/N)

簧片端子 - 8 Ohm 阻抗版本	00373990

注:

喇叭单元安装在 **1" 50° x 40° 的号角**

(1) 根据 AES 2-1984 Rev. 2003 进行的2小时测试报告

(2) 比额定功率高出3dB的最大功率

(3) 12 dB/oct 或更高斜度的高波滤通器

(4) 频率范围内平均分布

(5) 驱动器喉口紧贴相位塞末端，没有喉管

技术参数

额定阻抗	8 Ohm
最小阻抗	6.9 Ohm
AES额定功率 **(1)**	40 W
最大功率 (2)	**80 W**
最小分频点 **(3)**	1.7 kHz
灵敏度(1W/1m) (4)	**108 dB**
频率范围	1.5÷20 kHz
音圈直径	**37 mm (1.46 in)**
音圈线材	**铝**
口径材料	聚酰亚胺薄膜
振膜材质	**酮聚合物**
振膜形状	环形
音圈深度	2.1 mm (0.08 in)
磁体缝隙深度	2.6 mm (0.10 in)
磁通密度	1.85 T
磁体	钕磁环
Re - 直流阻抗	5.5 Ohm
相位塞设计	放射状
喉口角 **(5)**	复合喉口
高音单元充气净容量	0.16 dm^3 (0.006 ft^3)

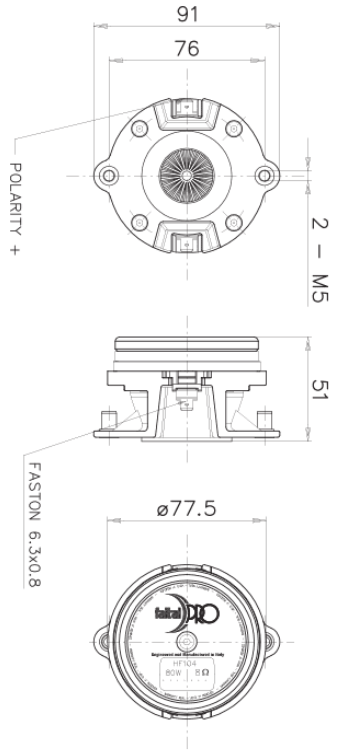

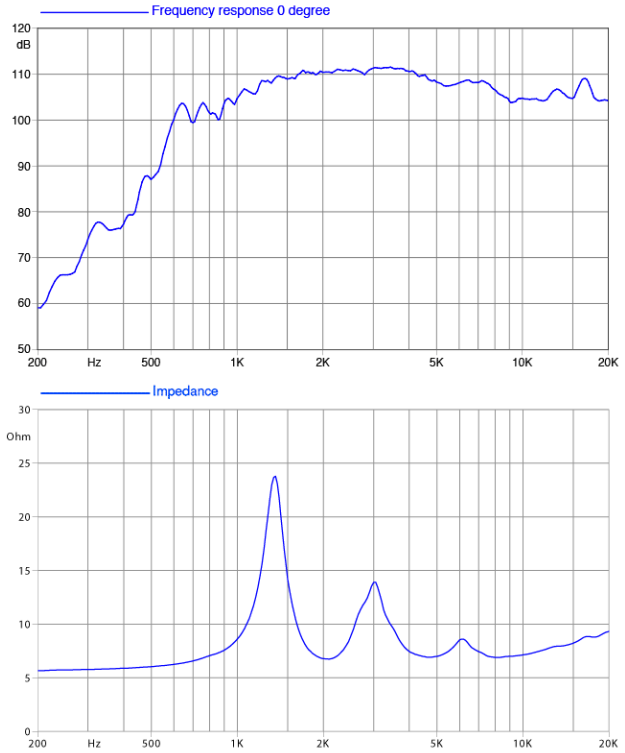

©Copyright 2025 **Faital S.p.A.** • 所有权利全部保留.