PROFESSIONAL LOUDSPEAKERS

HF106

1" - 60 W - 110 dB - 16 Ohm

标称规格

单元喉径	25.4 mm (1 in)
整体直径	95.7 mm (3.77 in)
180° 安装孔间距直径 (2xM6)	76 mm (2.99 in)
深度	58.8 mm (2.31 in)
净重	**1.1 kg (2.3 lb)**
包装 (纸盒独立包装)	147 x 130 x 82 mm (5.8 x 5.1 x 3.2 in)
装运重量	1.4 kg (3.1 lb)

零件序列 (P/N)

簧片端子 - 16 Ohm 阻抗版本	00444155

注:

喇叭单元安装在 **1" 50° x 40° 的号角**

(1) 根据 AES 2-1984 Rev. 2003 进行的2小时测试报告

(2) 比额定功率高出3dB的最大功率

(3) 12 dB/oct 或更高斜度的高波滤通器

(4) 频率范围内平均分布

(5) 驱动器喉口紧贴相位塞末端，没有喉管

技术参数

额定阻抗	16 Ohm
最小阻抗	13.7 Ohm
AES额定功率 **(1)**	60 W
最大功率 (2)	**120 W**
最小分频点 **(3)**	1.3 kHz
灵敏度(1W/1m) (4)	**110 dB**
频率范围	1.3÷20 kHz
音圈直径	**44 mm (1.73 in)**
音圈线材	**铝**
口径材料	聚酰亚胺薄膜
振膜材质	**酮聚合物**
振膜形状	环形
音圈深度	2.9 mm (0.11 in)
磁体缝隙深度	2.6 mm (0.10 in)
磁通密度	2.1 T
磁体	钕磁环
Re - 直流阻抗	10.3 Ohm
相位塞设计	环形
喉口角 **(5)**	复合喉口
高音单元充气净容量	0.25 dm^3 (0.009 ft^3)

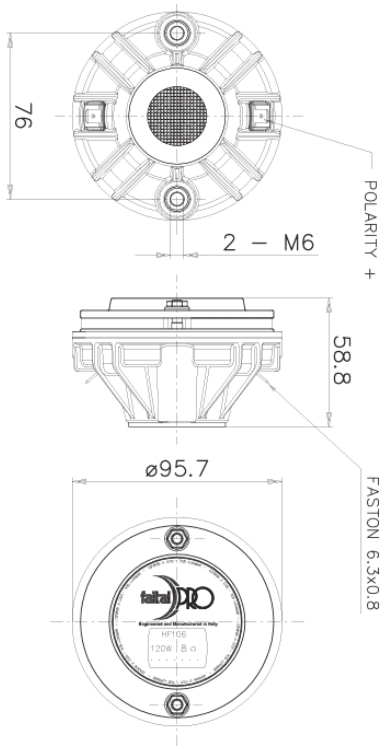

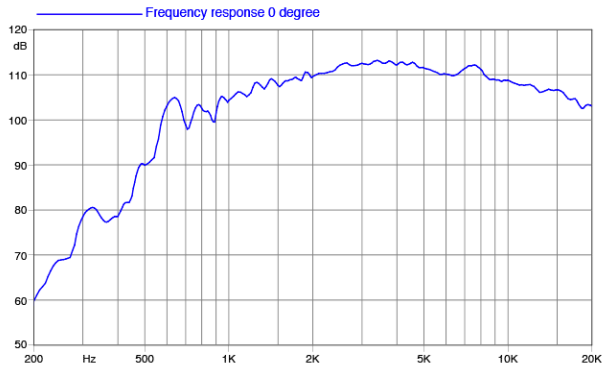

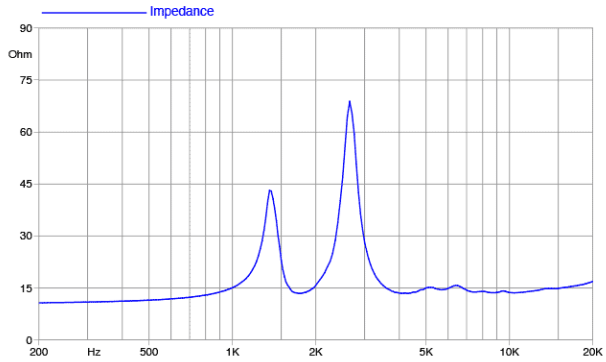

©Copyright 2025 **Faital S.p.A.** • 所有权利全部保留.