PROFESSIONAL LOUDSPEAKERS

HF107

1" - 70 W - 109 dB - 8 Ohm

标称规格

单元喉径	25.4 mm (1 in)
整体直径	121 mm (4.76 in)
180° 安装孔间距直径 (2xM6)	76 mm (2.99 in)
深度	75.4 mm (2.97 in)
净重	**2.5 kg (5.5 lb)**
包装 (纸盒独立包装)	185 x 170 x 122 mm (7.3 x 6.7 x 4.8 in)
装运重量	2.7 kg (5.8 lb)

零件序列 (P/N)

簧片端子 - 8 Ohm 阻抗版本	00444112

注:

喇叭单元安装在 **1" 50° x 40° 的号角**

(1) 根据 AES 2-1984 Rev. 2003 进行的2小时测试报告

(2) 比额定功率高出3dB的最大功率

(3) 12 dB/oct 或更高斜度的高波滤通器

(4) 频率范围内平均分布

(5) 驱动器喉口紧贴相位塞末端，没有喉管

技术参数

额定阻抗	8 Ohm
最小阻抗	6.8 Ohm
AES额定功率 **(1)**	70 W
最大功率 (2)	**140 W**
最小分频点 **(3)**	1.3 kHz
灵敏度(1W/1m) (4)	**109 dB**
频率范围	1.3÷20 kHz
音圈直径	**44 mm (1.73 in)**
音圈线材	**铝**
口径材料	聚酰亚胺薄膜
振膜材质	**酮聚合物**
振膜形状	环形
音圈深度	2.3 mm (0.09 in)
磁体缝隙深度	2.6 mm (0.10 in)
磁通密度	1.9 T
磁体	铁磁环
Re - 直流阻抗	5.4 Ohm
相位塞设计	环形
喉口角 **(5)**	复合喉口
高音单元充气净容量	0.5 dm^3 (0.018 ft^3)

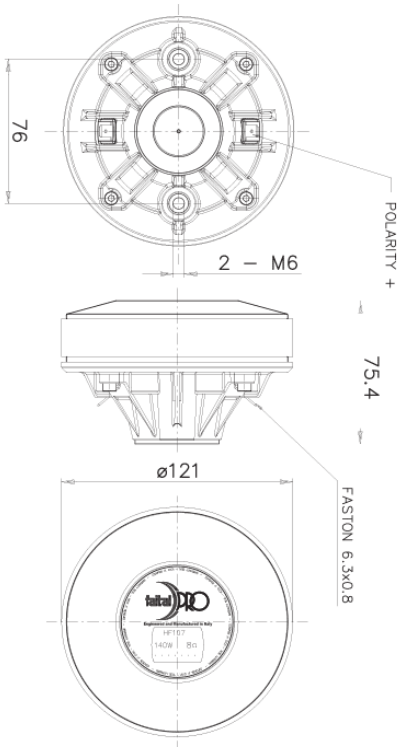

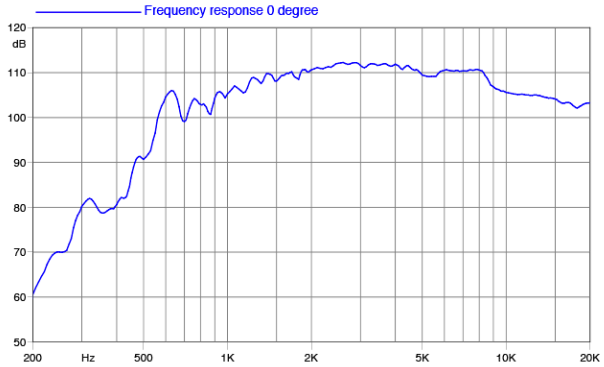

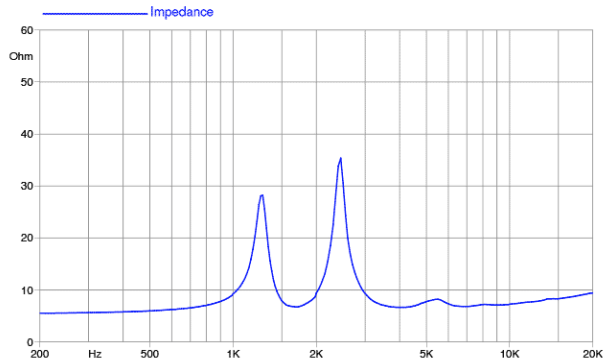

©Copyright 2025 **Faital S.p.A.** • 所有权利全部保留.