HF111
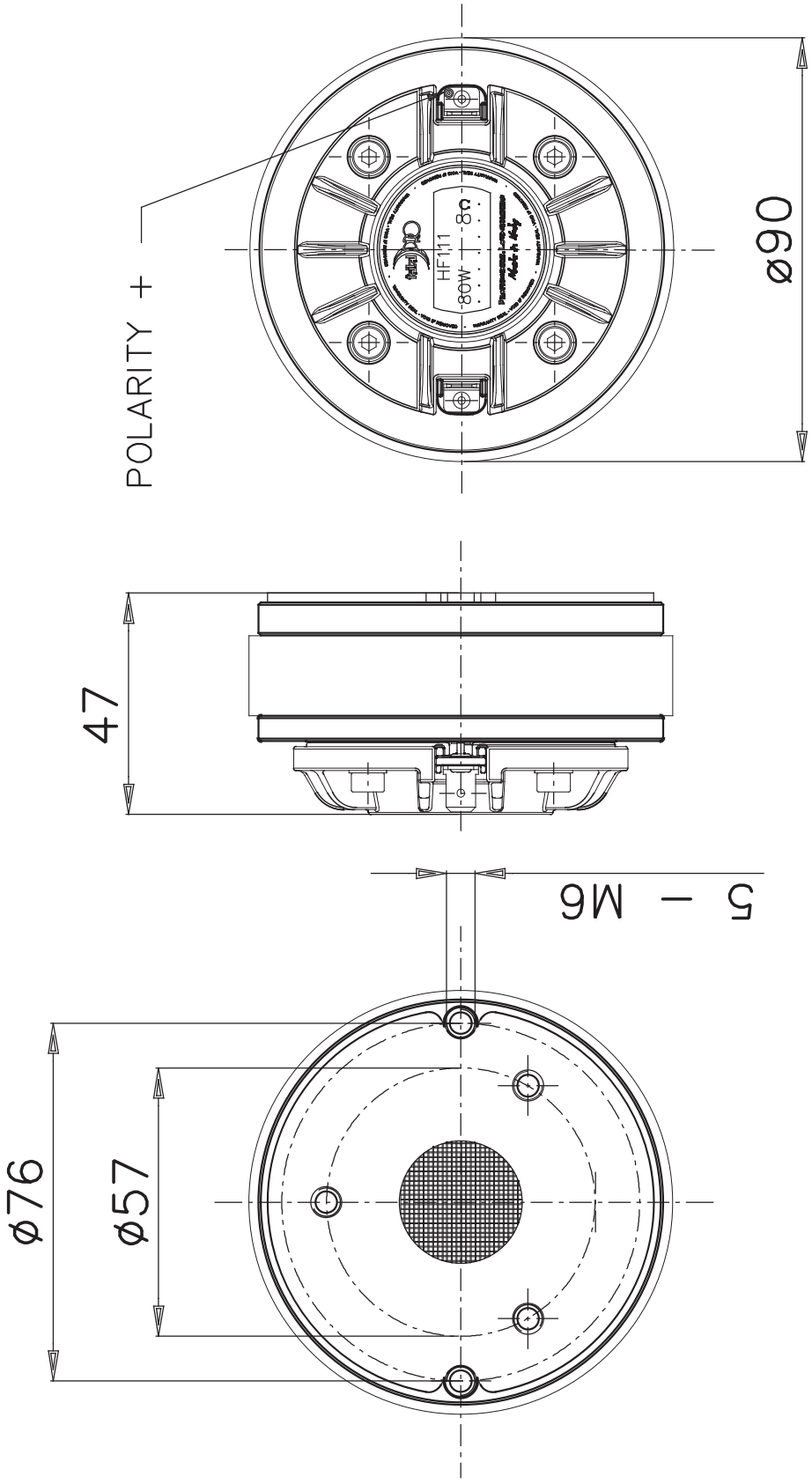
1” - 40 W - 107 dB - 8Ω