PROFESSIONAL LOUDSPEAKERS

HF109

1" - 60 W - 108 dB - 8 Ohm

标称规格

单元喉径	25,4 mm (1 in)
整体直径	121 mm (4.76 in)
180° 安装孔间距直径 (2xM6)	76 mm (2.99 in)
深度	55 mm (2.17 in)
净重	**2.2 kg (4.9 lb)**
包装 (纸盒独立包装)	185 x 170 x 102 mm (7.3 x 6.7 x 4.0 in)
装运重量	2.5 kg (5.5 lb)

零件序列 (P/N)

簧片端子 - 8 Ohm 阻抗版本	00444175

注:

喇叭单元安装在 **1" 50° x 40° 的号角**

(1) 根据 AES 2-1984 Rev. 2003 进行的2小时测试报告

(2) 比额定功率高出3dB的最大功率

(3) 12 dB/oct 或更高斜度的高波滤通器

(4) 频率范围内平均分布

(5) 相位塞嵌入与锥形号角末端相连的驱动器喉口

技术参数

额定阻抗	8 Ohm
最小阻抗	6.8 Ohm
AES额定功率 **(1)**	60 W
最大功率 (2)	**120 W**
最小分频点 **(3)**	1.3 kHz
灵敏度(1W/1m) (4)	**108 dB**
频率范围	1÷20 kHz
音圈直径	**44 mm (1.73 in)**
音圈线材	**铝**
口径材料	聚酰亚胺薄膜
振膜材质	**酮聚合物**
振膜形状	圆顶
音圈深度	2.3 mm (0.09 in)
磁体缝隙深度	2.85 mm (0.11 in)
磁通密度	1.8 T
磁体	铁磁环
Re - 直流阻抗	5.8 Ohm
相位塞设计	环形
喉口角 **(5)**	13° 圆锥体
高音单元充气净容量	0.43 dm^3 (0.015 ft^3)

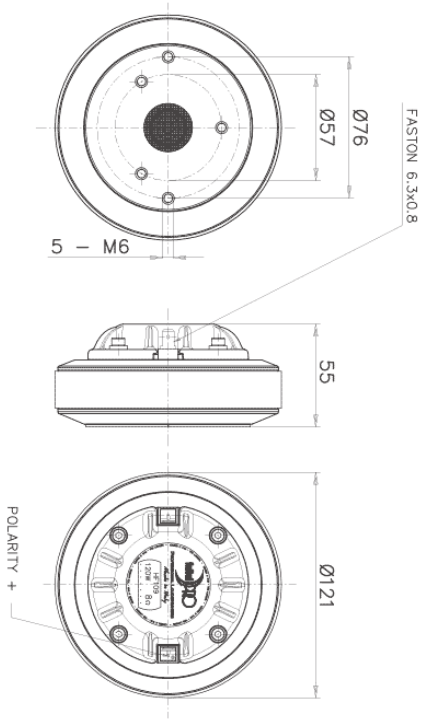

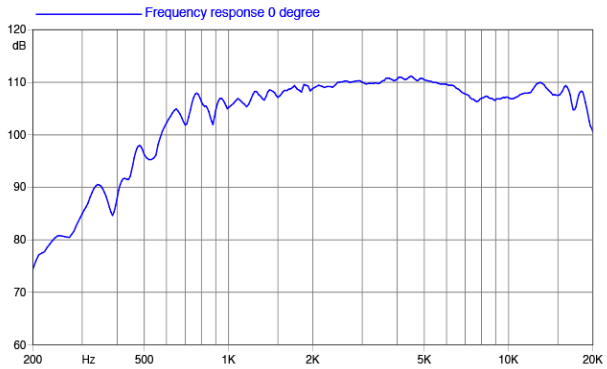

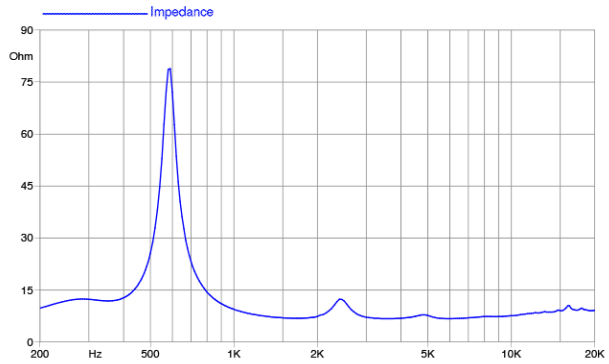

©Copyright 2026 **Faital S.p.A.** • 所有权利全部保留.