PROFESSIONAL LOUDSPEAKERS

18XL1500

18" - 1500 W - 98 dB - 8 Ohm

ESPECIFICACIONES NOMINALES

Diámetro nominal	460 mm (18 in)
Diámetro total	460 mm (18.11 in)
Diámetro de fijación tornillos	440 mm (17.32 in)
Diámetro de corte en el Deflector	422 mm (16.61 in)
Profundidad	231 mm (9.09 in)
Espesor Canasta y Junta	14 mm (0.55 in)
Peso neto	**10.5 kg (23.1 lb)**
Caja de envío (Caja individual de cartón)	536 x 536 x 310 mm (21.1 x 21.1 x 12.2 in)
Peso envío	12 kg (26.4 lb)

PARÁMETROS TÉCNICOS

Impedancia nominal	8 Ohm
Impedancia mínima	7.4 Ohm
Soporte potencia AES **(1)**	1500 W
Soporte máximo de potencia (2)	**3000 W**
Sensibilidad (1W/1m)	**98 dB**
Rango de frecuencia	30÷1500 Hz
Diámetro Bobina	**100 mm (4 in)**
Material del bobinado	Cu
Material del soporte	Fibra de vidrio
Altura del bobinado	31 mm (1.22 in)
Altura del campo magnético	**15.5 mm (0.61 in)**
Densidad de flujo magnético	1.1 T

PARÁMETROS THIELE Y SMALL

Fs	31 Hz
Re	5.4 Ohm
Qes	0.33
Qms	7.40
Qts	0.31
Vas	205 dm^3 (7.24 ft^3)
Sd	1174 cm^2 (182 in^2)
Xmax **(3)**	12.90 mm
Xdamage **(4)**	28 mm
Mms	236 g
Bl	28.1 N/A
Le	1.45 mH
Mmd	213 g
Cms	0.1 mm/N
Rms	6.5 kg/s
Eta Zero	2 %

NOTAS:

PATENTE PENDIENTE

Anillo demodulación [AI] para la reducción de la distorsión armónica total

(1) Prueba 2 horas de acuerdo a AES 2-1984 Rev. 2003

(2) La potencia máxima se define como 3dB mayor que la potencia nominal

(3) Xmáx= [(altura bobinado – altura campo magnético)/2] + (altura campo magnético/3)

(4) Desplazamiento máximo antes de daño permanente

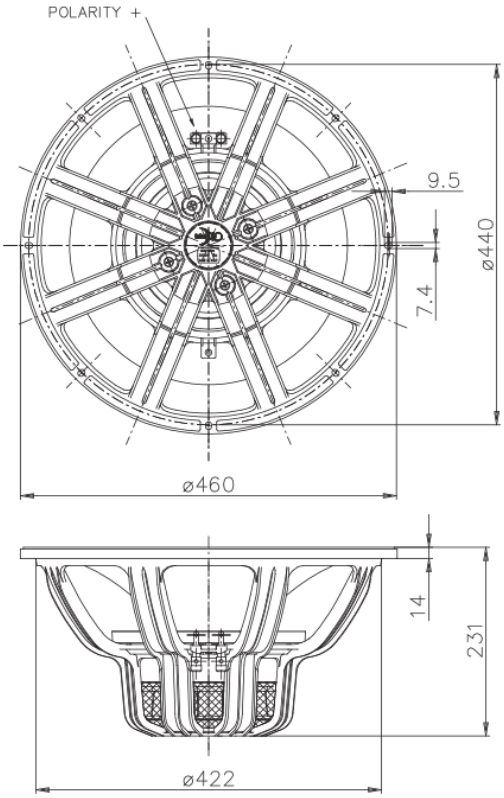

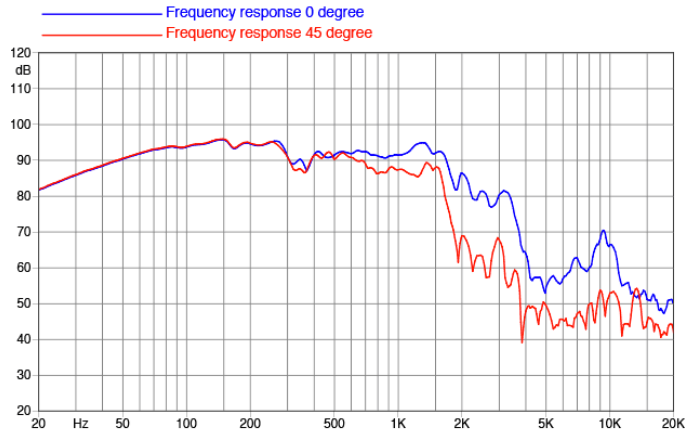

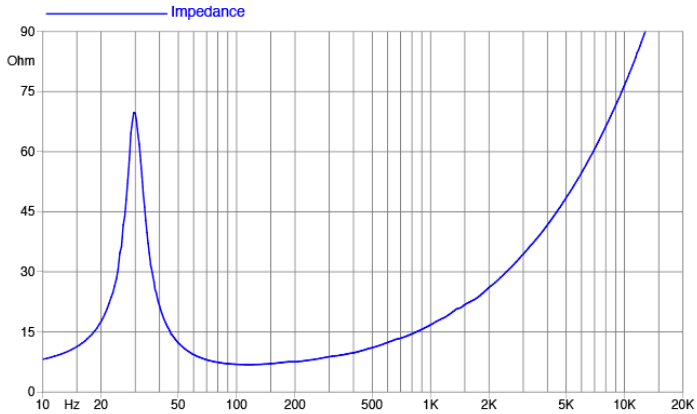

©Copyright 2024 **Faital S.p.A.** • Todos los derechos reservados.