PROFESSIONAL LOUDSPEAKERS

18HP1020

18" - 1000 W - 99 dB - 8 Ohm

ESPECIFICACIONES NOMINALES

Diámetro nominal	460 mm (18 in)
Diámetro total	460 mm (18.11 in)
Diámetro de fijación tornillos	440 mm (17.32 in)
Diámetro de corte en el Deflector	424 mm (16.69 in)
Profundidad	202 mm (7.95 in)
Espesor Canasta y Junta	13.9 mm (0.55 in)
Peso neto	**6.5 kg (14.2 lb)**
Caja de envío (Caja individual de cartón)	503 x 500 x 258 mm (19.8 x 19.7 x 10.2 in)
Peso envío	7.8 kg (17.2 lb)

NOTAS:

PATENTADO IT 2006/000327

(1) Prueba 2 horas de acuerdo a AES 2-1984 Rev. 2003

(2) La potencia máxima se define como 3dB mayor que la potencia nominal

(3) Polialgodón tratado

(4) Xmáx= [(altura bobinado – altura campo magnético)/2] + (altura campo magnético/3)

(5) Desplazamiento máximo antes de daño permanente

PARÁMETROS TÉCNICOS

Impedancia nominal	8 Ohm
Impedancia mínima	6.6 Ohm
Soporte potencia AES **(1)**	1000 W
Soporte máximo de potencia (2)	**2000 W**
Sensibilidad (1W/1m)	**99 dB**
Rango de frecuencia	35÷1600 Hz
Diámetro Bobina	**100 mm (4 in)**
Material del bobinado	Cu
Material del soporte	Fibra de vidrio
Altura del bobinado	23 mm (0.91 in)
Altura del campo magnético	**12 mm (0.47 in)**
Densidad de flujo magnético	1.3 T
Imán	Disco de Neodimio
Material Canasta	Aluminio
Demodulación	No
Suspensión del Diafragma **(3)**	Triple onda
Volumen neto del aire ocupado por el altavoz	6.2 dm^3 (0.219 ft^3)
Perfil del Centrador	2x ondas de altura constante simétrica no adyacent

PARÁMETROS THIELE Y SMALL

Fs	35 Hz
Re	5.4 Ohm
Qes	0.28
Qms	9.74
Qts	0.27
Vas	207.2 dm^3 (7.32 ft^3)
Sd	1134 cm^2 (175.77 in^2)
Xmax **(4)**	9.50 mm
Xdamage **(5)**	17.5 mm
Mms	182.0 g
Bl	28 N/A
Le	1.7 mH
Mmd	159.5 g
Cms	0.11 mm/N
Rms	4.1 kg/s
Eta Zero	3.10 %
EBP	125 Hz

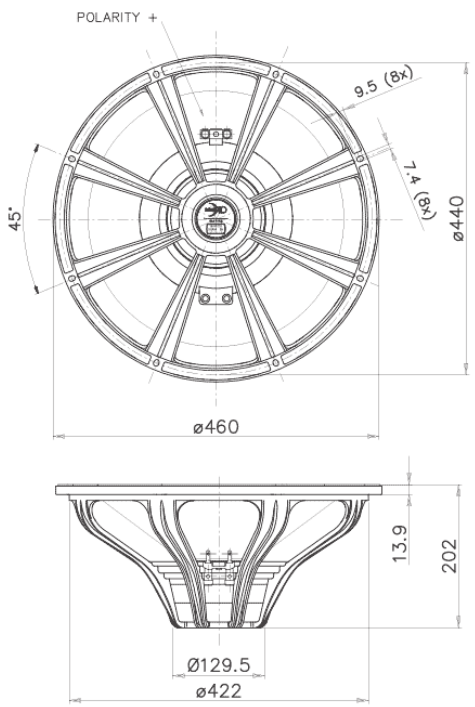

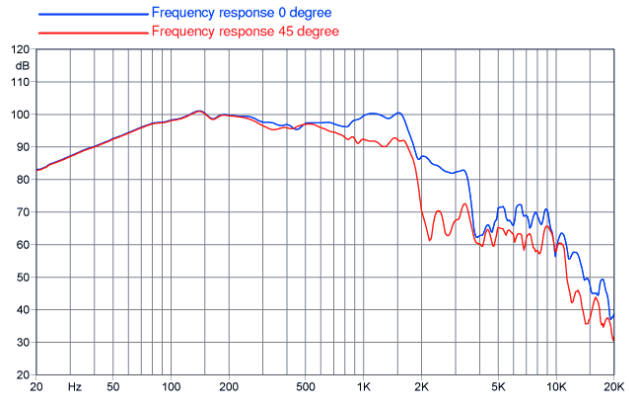

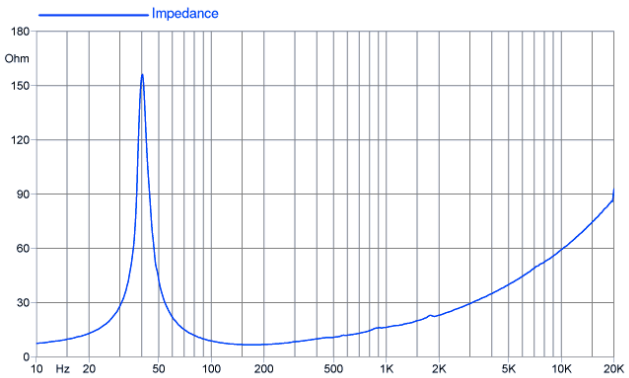

©Copyright 2024 **Faital S.p.A.** • Todos los derechos reservados.