PROFESSIONAL LOUDSPEAKERS

M6N8-150

6" - 150 W - 94 dB - 8 Ohm

ESPECIFICACIONES NOMINALES

Diámetro nominal	160 mm (6 in)
Diámetro total	186.5/162 mm (7.34/6.37 in)
Diámetro de fijación tornillos	172 mm (6.77 in)
Diámetro de corte en el Deflector	145 mm (5.7 in)
Profundidad	87.2 mm (3.43 in)
Espesor Canasta y Junta	7.5 mm (0.29 in)
Peso neto	**1.4 kg (3.08 lb)**
Caja de envío (Caja individual de cartón)	195 x 195 x 141 mm (7.7 x 7.7 x 5.6 in)
Peso envío	1.6 kg (3.52 lb)

NOTAS:

(1) Prueba 2 horas de acuerdo a AES 2-1984 Rev. 2003

(2) La potencia máxima se define como 3dB mayor que la potencia nominal

(3) Xmáx= [(altura bobinado – altura campo magnético)/2] + (altura campo magnético/3)

(4) Desplazamiento máximo antes de daño permanente

PARÁMETROS TÉCNICOS

Impedancia nominal	8 Ohm
Impedancia mínima	6.2 Ohm
Soporte potencia AES **(1)**	150 W
Soporte máximo de potencia (2)	**300 W**
Sensibilidad (1W/1m)	**94 dB**
Rango de frecuencia	100÷5000 Hz
Diámetro Bobina	**52 mm (2 in)**
Material del bobinado	Al
Material del soporte	Fibra de vidrio
Altura del bobinado	9.8 mm (0.38 in)
Altura del campo magnético	**6 mm (0.24 in)**
Densidad de flujo magnético	1.35 T

PARÁMETROS THIELE Y SMALL

Fs	100 Hz
Re	5.3 Ohm
Qes	0.34
Qms	5.8
Qts	0.32
Vas	3.89 dm^3 (0.137 ft^3)
Sd	114 cm^2 (17.67 in^2)
Xmax **(3)**	3.90 mm
Xdamage **(4)**	11.6 mm
Mms	12 g
Bl	10.8 N/A
Le	0.25 mH
Mmd	11.2 g
Cms	0.21 mm/N
Rms	1.45 kg/s
Eta Zero	1.1 %

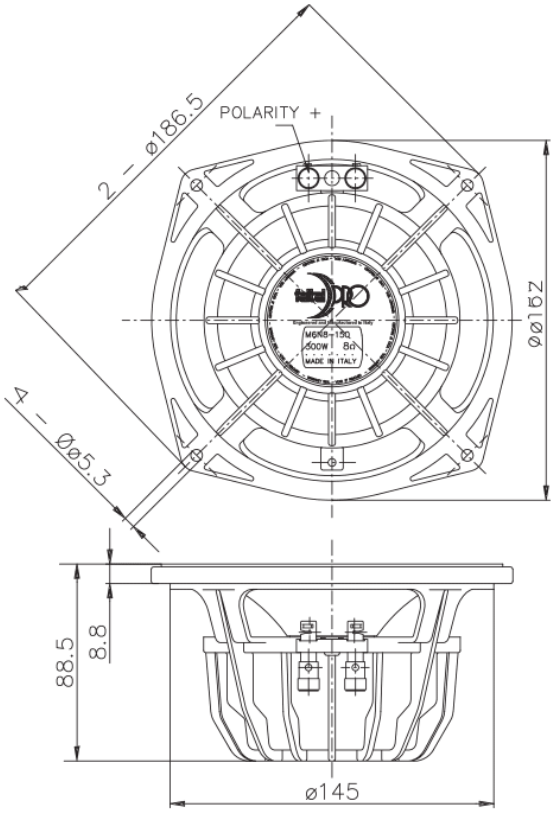

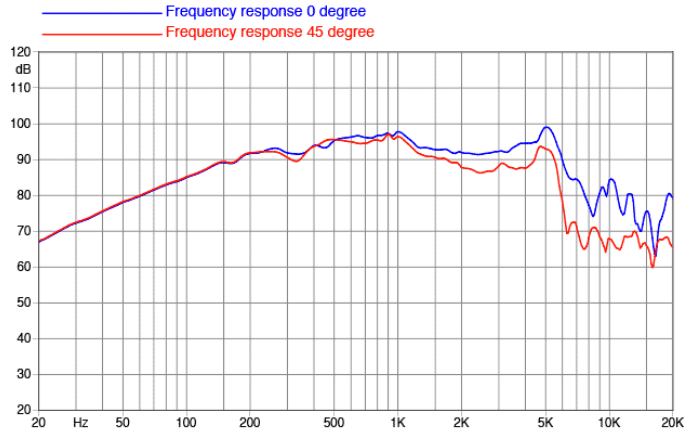

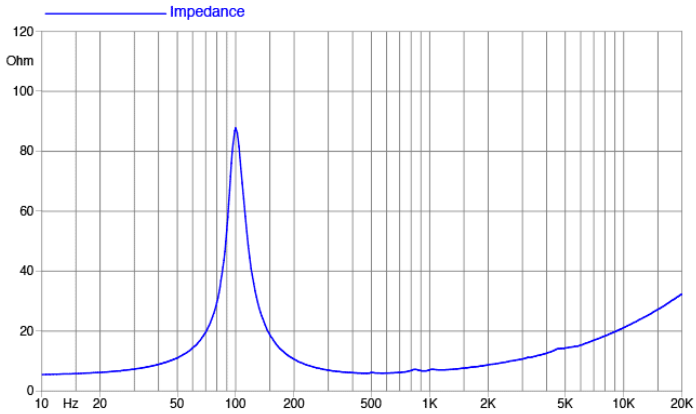

©Copyright 2024 **Faital S.p.A.** • Todos los derechos reservados.